Digital Lever Cylinder AX (Z5)

ZS50.99050011
10.07.2024

DE | Kurzanleitung
EN | Quick guide
FR | Guide abrégé
NL | Korte handleiding
IT | Guida breve
DK | Korte vejledning
SE | Snabbguide

SimonsVoss technologies

4. Structure of Lever Cylinder AX

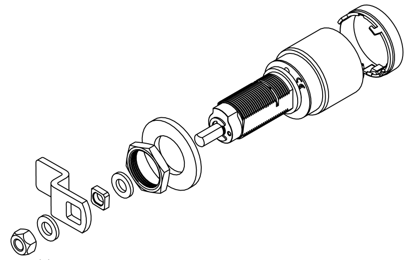
▣ Abb./Img. 1

5. Installing the lever cylinder

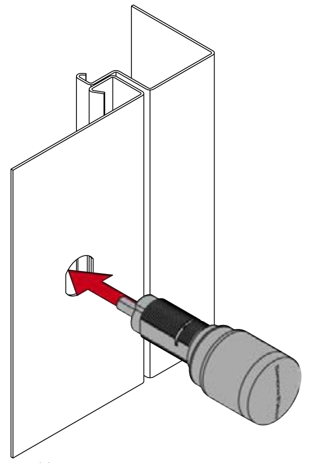
▣ Abb./Img. 2

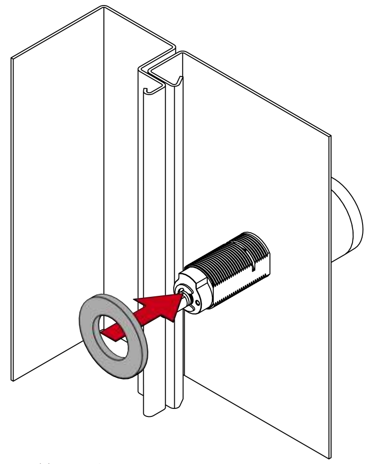
▣ Abb./Img. 3

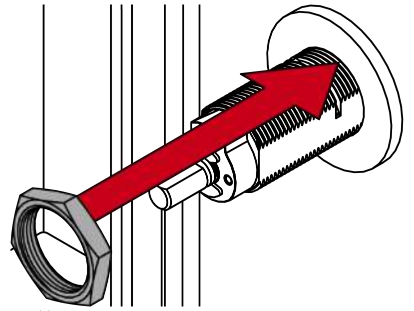
▣ Abb./Img. 4

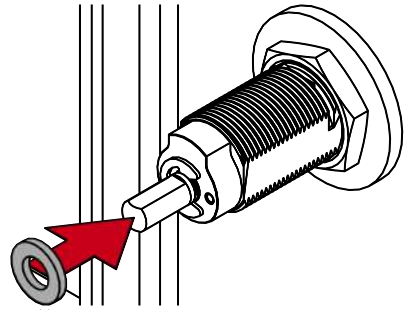
▣ Abb./Img. 5

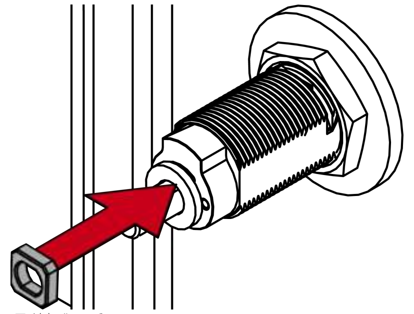
▣ Abb./Img. 6

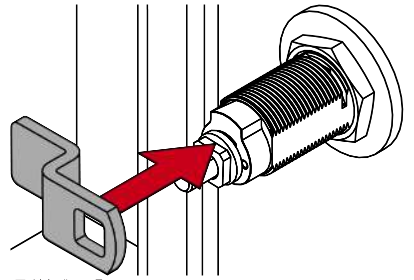
▣ Abb./Img. 7

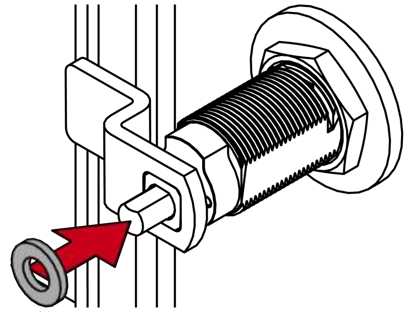
▣ Abb./Img. 8

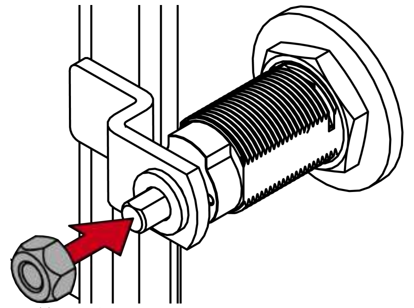
▣ Abb./Img. 9

7. Battery replacement

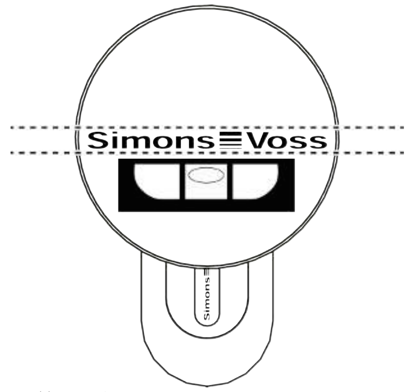
▣ Abb./Img. 10

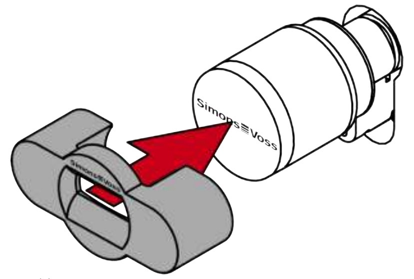
▣ Abb./Img. 11

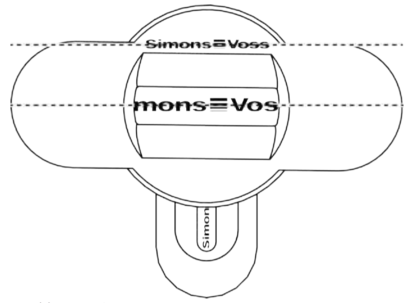
▣ Abb./Img. 12

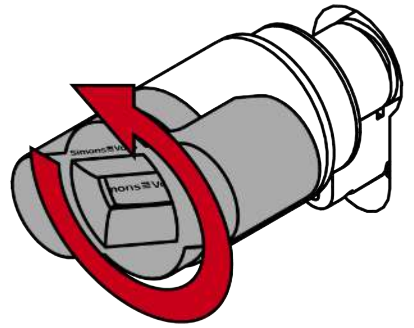
▣ Abb./Img. 13

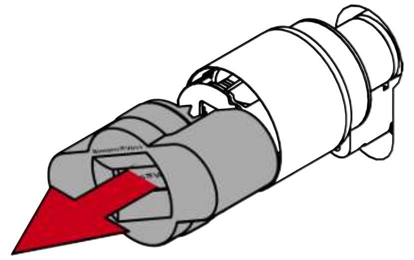
▣ Abb./Img. 14

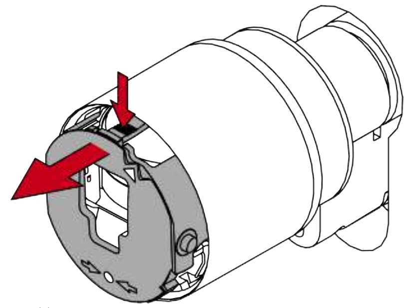
▣ Abb./Img. 15

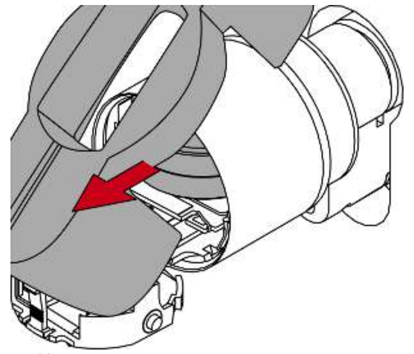
▣ Abb./Img. 16

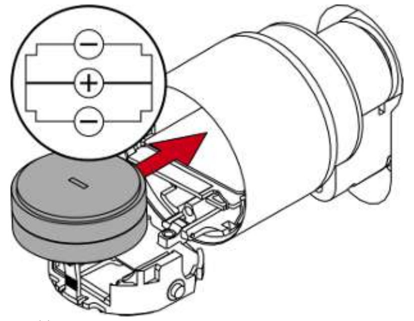
▣ Abb./Img. 17

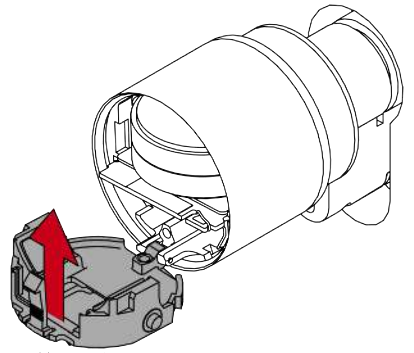
▣ Abb./Img. 18

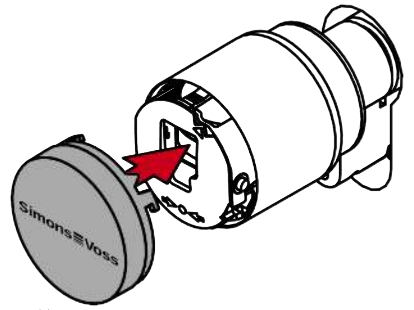
▣ Abb./Img. 19

▣ Abb./Img. 20

▣ Abb./Img. 21

11. Help and other information

▣ Abb./Img. 22

▣ Abb./Img. 23

▣ Abb./Img. 24

DE: DEUTSCH

1. Bestimmungsgemäße Verwendung

Sie können Digital Lever Cylinder AX (Z5) in dafür vorgesehene Doppel-D-Löcher mit Ø19×16 mm (z.B. in Spindtüren) einbauen und in ein digitales Schließsystem einbinden.

2. Allgemeine Sicherheitshinweise

Signalwort: Mögliche unmittelbare Auswirkungen bei Nichtbeachtung
WARNUNG: Tod oder schwere Verletzung (möglich, aber unwahrscheinlich)ACHTUNG: Sachschäden oder Fehlfunktionen, HINWEIS: Geringe oder keine

WARNUNG

Versperrter Zugang

Durch fehlerhaft montierte und/oder programmierte Komponenten kann der Zutritt durch eine Tür versperrt bleiben. Für Folgen eines versperrten Zutritts wie Zugang zu verletzten oder gefährdeten Personen, Sachschäden oder anderen Schäden haftet die SimonsVoss Technologies GmbH nicht!

Versperrter Zugang durch Manipulation des Produkts

Wenn Sie das Produkt eigenmächtig verändern, dann können Fehlfunktionen auftreten und der Zugang durch eine Tür versperrt werden.

- Verändern Sie das Produkt nur bei Bedarf und nur in der Dokumentation beschriebenen Art und Weise.

Batterie nicht einnehmen. Verbrennungsgefahr durch gefährliche Stoffe

Dieses Produkt enthält Lithium-Knopfzellen. Wenn die Knopfzelle verschluckt wird, können schwere innere Verbrennungen innerhalb von gerade einmal zwei Stunden auftreten und zum Tode führen.

1. Halten Sie neue und gebrauchte Batterien von Kindern fern.
2. Wenn das Batteriefach nicht sicher schließt, dann benutzen Sie das Produkt nicht mehr und halten Sie es von Kindern fern.
3. Wenn Sie meinen, dass Batterien verschluckt wurden oder sich in irgendeinem Körperteil befinden, suchen Sie unverzüglich medizinische Hilfe auf.

Explosionsgefahr durch falschen Batterietyp

Das Einsetzen falscher Batterietypen kann zu einer Explosion führen.

- Verwenden Sie ausschließlich die in den technischen Daten spezifizierten Batterien.

ACHTUNG

Beschädigung durch elektrostatische Entladung (ESD) bei geöffnetem Gehäuse

Dieses Produkt enthält elektronische Bauteile, die durch elektrostatische Entladungen beschädigt werden können.

1. Verwenden Sie ESD-gerechte Arbeitsmaterialien (z.B. Erdungsarmband).
2. Erden Sie sich vor Arbeiten, bei denen Sie mit der Elektronik in Kontakt kommen könnten. Fassen Sie dazu geerdete metallische Oberflächen an (z.B, Türzargen, Wasserrohre oder Heizungsventile).

Beschädigung durch Öle, Fette, Farben und Säuren

Dieses Produkt enthält elektronische und/oder mechanische Bauteile, die durch Flüssigkeiten aller Art beschädigt werden können.

- Halten Sie Öle, Fette, Farben und Säuren vom Produkt fern.

Beschädigung durch aggressive Reinigungsmittel

Die Oberfläche dieses Produkts kann durch ungeeignete Reinigungsmittel beschädigt werden.

- Verwenden Sie ausschließlich Reinigungsmittel, die für Kunststoff- bzw. Metalloberflächen geeignet sind.

Beschädigung durch mechanische Einwirkung

Dieses Produkt enthält elektronische Bauteile, die durch mechanische Einwirkung aller Art beschädigt werden können.

1. Vermeiden Sie das Anfassen der Elektronik.
2. Vermeiden Sie sonstige mechanische Einwirkungen auf die Elektronik.

Beschädigung durch Verpolung

Dieses Produkt enthält elektronische Bauteile, die durch die Verpolung der Spannungsquelle beschädigt werden können.

- Verpolen Sie die Spannungsquelle nicht (Batterien bzw. Netzteile).

Störung des Betriebs durch Funkstörung

Dieses Produkt kann unter Umständen durch elektromagnetische oder magnetische Störungen beeinflusst werden.

- Montieren bzw. platzieren Sie das Produkt nicht unmittelbar neben Geräten, die elektromagnetische oder magnetische Störungen verursachen können (Schaltnetzteile!).

Störung der Kommunikation durch metallische Oberflächen

Dieses Produkt kommuniziert drahtlos. Metallische Oberflächen können die Reichweite des Produkts erheblich reduzieren.

- Montieren bzw. platzieren Sie das Produkt nicht auf oder in der Nähe von metallischen Oberflächen.

HINWEIS

Bestimmungsgemäßer Gebrauch

SimonsVoss-Produkte sind ausschließlich für das Öffnen und Schließen von Türen und vergleichbaren Gegenständen bestimmt.

- Verwenden Sie SimonsVoss-Produkte nicht für andere Zwecke.

Abweichende Zeiten bei G2-Schließungen

Die interne Zeiteinheit der G2-Schließungen hat eine technisch bedingte Toleranz von bis zu ± 15 Minuten pro Jahr.

- Programmieren Sie zeitkritische Schließungen regelmäßig nach.

Qualifikationen erforderlich

Die Installation und Inbetriebnahme setzt Fachkenntnisse voraus.

- Nur geschultes Fachpersonal darf das Produkt installieren und in Betrieb nehmen.

Änderungen bzw. technische Weiterentwicklungen können nicht ausgeschlossen und ohne Ankündigung umgesetzt werden.

Die deutsche Sprachfassung ist die Originalbetriebsanleitung. Andere Sprachen (Abfassung in der Vertragssprache) sind Übersetzungen der Originalbetriebsanleitung.

Lesen Sie alle Anweisungen zur Installation, zum Einbau und zur Inbetriebnahme und befolgen Sie diese. Geben Sie diese Anweisungen und jegliche Anweisungen zur Wartung an den Benutzer weiter.

3. Lieferumfang

- Digital Lever Cylinder AX
- 1 große Beilagscheibe
- 2 kleine Beilagscheiben
- 1 Mutter
- 1 Vierkantbuchse
- 1 Hebel
- 1 Sechskantmutter
- 1 Kurzanleitung

4. Aufbau Hebelzylinder AX

▣ Siehe Abbildung 1

5. Hebelzylinder montieren

✓ Gabel-/Ringschlüssel SW22 vorhanden.
✓ Gabel-/Ringschlüssel SW10 vorhanden.

1. Stecken Sie den Digital Lever Cylinder AX in die vorgesehene Öffnung der Spindtür.
   ▣ Siehe Abbildung 2
2. Stecken Sie die große runde Beilagscheibe so auf das Zylinderprofil, dass diese eben an der Innenseite der Spindtür anliegt.
   ▣ Siehe Abbildung 3
3. Stecken Sie die Mutter auf das Zylinderprofil und schrauben Sie diese fest (SW22).
   ▣ Siehe Abbildung 4
4. Stecken Sie die kleine Beilagscheibe auf das Ende des Zylinderprofils.
   ▣ Siehe Abbildung 5
5. Stecken Sie die Vierkantbuchse auf die kleine Beilagscheibe.
   ▣ Siehe Abbildung 6
6. Stecken Sie den Hebel auf die Vierkantbuchse auf.
   ▣ Siehe Abbildung 7
7. Stecken Sie die zweite kleine Beilagscheibe auf den Hebel.
   ▣ Siehe Abbildung 8
8. Schrauben Sie anschließend die Sechskantmutter auf den Hebel (SW10).
   ▣ Siehe Abbildung 9

↳ Digital Lever Cylinder AX ist fertig montiert.

6. Funktionstest

Führen Sie nach jeder Montage und jedem Batteriewechsel einen Funktionstest durch.

✓ Montage bzw. Batteriewechsel abgeschlossen
✓ Digital Cylinder AX programmiert
✓ Mindestens ein Identmedium berechtigt

1. Ziehen Sie kräftig an den elektronischen bzw. mechanischen Knäufen.
2. Drehen Sie an den elektronischen Knäufen. Der Digital Cylinder AX darf nicht schwergängig sein oder den Mitnehmer drehen.
3. Betätigen Sie ein berechtigtes Identmedium.
4. Prüfen Sie, ob der Digital Cylinder AX eingekuppelt hat und den Schließbart herausdrückt.

↳ Montage bzw. Batteriewechsel erfolgreich durchgeführt.

7. Batteriewechsel

HINWEIS

Beibehaltung des Zustands während des Batteriewechsels

Der Digital Cylinder AX kann ohne Stromversorgung nicht ein- oder auskuppeln. Während die Batterien ausgebaut sind, behält der Digital Cylinder AX deshalb seinen aktuellen Schließungszustand und seinen Datenstand (Programmierung und gespeicherte Protokolle) bei.

✓ Spezialwerkzeug vorhanden.

1. Richten Sie den Knauf waagrecht aus.
   ▣ Siehe Abbildung 10
2. Setzen Sie das Spezialwerkzeug an.
   ▣ Siehe Abbildung 11
3. Richten Sie das Spezialwerkzeug so aus, dass das Logo parallel zur Aussparung ist.
   ▣ Siehe Abbildung 12
4. Halten Sie Spezialwerkzeug und Knaufkappe gleichzeitig fest und drehen Sie beides zusammen zuerst 1-2° im Uhrzeigersinn und danach gegen den Uhrzeigersinn weg.
   ▣ Siehe Abbildung 13
5. Ziehen Sie das Werkzeug und die Kappe ab.
   ▣ Siehe Abbildung 14
6. Drücken Sie die Rastnase nach innen und öffnen Sie die Batteriefachabdeckung.
   ▣ Siehe Abbildung 15
7. Entnehmen Sie die Batterien mit dem magnetischen Spezialwerkzeug.
   ▣ Siehe Abbildung 16
8. Setzen Sie die neuen Batterien ein (Pluspole mittig aufeinanderliegend).
   ▣ Siehe Abbildung 17
9. Schließen Sie die Batteriefachabdeckung.
   ↳ Zylinder signalisiert mit dreifachem roten Blinken und Piepen den erfolgreichen Wechsel.
   ▣ Siehe Abbildung 18
10. Stecken Sie die Kappe auf.

HINWEIS

Richten Sie die Knaufkappe und den Knauf mithilfe der Dreiecke wie in der grafischen Darstellung gezeigt aus.

▣ Siehe Abbildung 19
▣ Siehe Abbildung 20

11. Drehen Sie die Kappe im Uhrzeigersinn.
    ▣ Siehe Abbildung 21
    ↳ Kappe rastet mit einem Klicken ein.
12. Führen Sie einen Funktionstest durch.

↳ Batterien sind gewechselt.

8. Signalisierung

Signalisierung	Bedeutung
2× kurz vor Einkuppeln (grün)	Identifikationsmedium angenommen, normale Betätigung
1× kurz (rot)	Identifikationsmedium nicht berechtigt
1× kurz, 1× lang (grün)	Flipflop-Modus: Eingekuppelt
1× lang, 1× kurz (grün)	Flipflop-Modus: Ausgekuppelt
3× kurz nach Batteriewechsel (rot)	Batteriewechsel erfolgreich
8× kurz vor Einkuppeln (rot)	Batteriewarnstufe 1
16× kurz vor Einkuppeln (rot)	Batteriewarnstufe 2

9. Technische Daten

Maße Knauf (ØxL)	Ø 32 mm × 39,5 mm (elektronisch), Ø 32 mm × 37,5 mm (mechanisch)
Schutzart	IP54 (Standard), IP67 (.WP)
Temperaturbereich (Betrieb)	-25 °C bis +65 °C (nach DIN EN 15684)
Batterietyp	2x CR2450 3V (Lithium) pro Leseknauf, bei Batterieknauf: 6x
Zulässige Batteriehersteller	Murata, Panasonic, Varta

Funkemissionen	
15,25 kHz - 72,03 kHz	10 dBµA/m (3 m Entfernung)
Nur für Artikelnummern: SV-Z5.*, SV-Z5.*LN*, MK-Z5.*, MK-Z5.*LN*, MK-Z5.*DM*, SV-Z5.*DM*	
13,560006 MHz - 13,560780 MHz	1,04 dBµA/m (3 m Entfernung)
Nur für Artikelnummern: SI-Z5.*M.VCN*, SV-Z5.*, SV-Z5.*LN*, SI-Z5.*M.WO*, SV-Z5.*DM*	
868,000 MHz - 868,600 MHz / 869,700 MHz - 870,000 MHz	<25 mW ERP
Nur für Artikelnummern: SV-Z5.*LN*, SI-Z5.*M.WO*, MK-Z5.*LN*, MK-Z5.*DM*, SV-Z5.*DM*	
2402 MHz - 2480 MHz	2,5 mW

10. Konformitätserklärung

Hiermit erklärt die SimonsVoss Technologies GmbH , dass die Artikel (SI-Z5.*M.VCN*, SV-Z5.*, SV-Z5.*LN*, SI-Z5.*M.WO*, MK-Z5.*, MK-Z5.*LN*, MK-Z5.*DM*, SV-Z5.*DM*) folgenden Richtlinien entsprechen:

- 2014/53/EU -Funkanlagen-
  bzw. für UK: Rechtsverordnung 2017 Nr. 1206 -Funkanlagen-
- 2011/65/EU -RoHS-
  bzw. für UK: Rechtsverordnung 2012 Nr. 3032 -RoHS-

Der vollständige Text der EU-Konformitätserklärung ist unter der folgenden Internetadresse verfügbar: *www.simons-voss.com/de/zertifikate.html*.
Der vollständige Text der UK-Konformitätserklärung ist unter der folgenden Internetadresse verfügbar: *www.simons-voss.com/de/zertifikate.html*.

11. Hilfe und weitere Informationen

Infomaterial/Dokumente

https://www.simons-voss.com/de/dokumente.html

https://www.smartintego.com/de/home/infocenter/dokumentation

Software und Treiber

https://www.simons-voss.com/de/service/software-downloads.html

Konformitätserklärungen und Zertifikate

https://www.simons-voss.com/de/zertifikate.html

Konformitätserklärung zu 2014/53/EU

Hiermit erklärt SimonsVoss Technologies GmbH, dass das Funkübertragungsgerät (SI-Z5.*M.VCN*, SV-Z5.*, SV-Z5.*LN*, SI-Z5.*M.WO*, MK-Z5.*, MK-Z5.*LN*, MK-Z5.*DM*, SV-Z5.*DM*) die Anforderungen der Richtlinie 2014/53/EU erfüllt.

Eine vollständige Konformitätserklärung finden Sie auf der Homepage:

https://www.simons-voss.com/de/zertifikate.html
▣ Siehe Abbildung 22

Informationen zur Entsorgung

- Entsorgen Sie das Gerät (SI-Z5.*M.VCN*, SV-Z5.*, SV-Z5.*LN*, SI-Z5.*M.WO*, MK-Z5.*, MK-Z5.*LN*, MK-Z5.*DM*, SV-Z5.*DM*) nicht mit dem Hausmüll, sondern gemäß der europäischen Richtlinie 2012/19/EU bei einer kommunalen Sammelstelle für Elektro-Sonderabfälle.
- Führen Sie die Verpackung einer umweltgerechten Wiederverwertung zu.
  ▣ Siehe Abbildung 23

Informationen zur Entsorgung

- Entsorgen Sie das Gerät (SI-Z5.*M.VCN*, SV-Z5.*, SV-Z5.*LN*, SI-Z5.*M.WO*, MK-Z5.*, MK-Z5.*LN*, MK-Z5.*DM*, SV-Z5.*DM*) nicht mit dem Hausmüll, sondern gemäß der europäischen Richtlinie 2012/19/EU bei einer kommunalen Sammelstelle für Elektro-Sonderabfälle.
- Führen Sie die Verpackung einer umweltgerechten Wiederverwertung zu.
  ▣ Siehe Abbildung 24

Technischer Support

+49 (0) 89 / 99 228 333

E-Mail

support-simonsvoss@allegion.com

si-support-simonsvoss@allegion.com

FAQ

https://faq.simons-voss.com/otrs/public.pl

SimonsVoss Technologies GmbH, Feringastr. 4, D-85774 Unterfoehring, Deutschland

EN: ENGLISH

1. Intended use

You can install Digital Lever Cylinder AX (Z5) in the designated double D-holes provided with Ø19×16 mm (e.g. in locker doors) and integrate them into a digital locking system.

2. General safety instructions

Signal word: Possible immediate effects of non-compliance
WARNING: Death or serious injury (possible, but unlikely)IMPORTANT: Property damage or malfunction, NOTE: Low or none

WARNING

Blocked access

Access through a door may stay blocked due to incorrectly fitted and/or incorrectly programmed components. SimonsVoss Technologies GmbH is not liable for the consequences of blocked access such as access to injured or endangered persons, material damage or other damage!

Blocked access through manipulation of the product

If you change the product on your own, malfunctions can occur and access through a door can be blocked.

- Modify the product only when needed and only in the manner described in the documentation.

Do not swallow battery. Danger of burns from hazardous substances

This product contains lithium button cell batteries. Swallowing the button cell battery, in can result in severe internal burns leading to death in as little as two hours.

1. Keep new and used batteries away from children.
2. If the battery compartment does not close securely, cease using the product and keep it away from children.
3. If you think batteries have been swallowed or are in any part of the body, seek medical attention immediately.

Risk of explosion due to incorrect battery type

Inserting the wrong type of battery can cause an explosion.

- Only use the batteries specified in the technical data.

IMPORTANT

Damage resulting from electrostatic discharge (ESD) when enclosure is open

This product contains electronic components that may be damaged by electrostatic discharges.

1. Use ESD-compliant working materials (e.g. Grounding strap).
2. Ground yourself before carrying out any work that could bring you into contact with the electronics. For this purpose, touch earthed metallic surfaces (e.g. door frames, water pipes or heating valves).

Damage resulting from liquids

This product contains electronic and/or mechanic components that may be damaged by liquids of any kind.

- Keep liquids away from the electronics.

Damage resulting from aggressive cleaning agents

The surface of this product may be damaged as a result of the use of unsuitable cleaning agents.

- Only use cleaning agents that are suitable for plastic or metal surfaces.

Damage as a result of mechanical impact

This product contains electronic components that may be damaged by mechanical impacts of any kind.

1. Avoid touching the electronics.
2. Avoid other mechanical influences on the electronics.

Damage due to polarity reversal

This product contains electronic components that may be damaged by reverse polarity of the power source.

- Do not reverse the polarity of the voltage source (batteries or mains adapters).

Operational malfunction due to radio interference

This product may be affected by electromagnetic or magnetic interference.

- Do not mount or place the product directly next to devices that could cause electromagnetic or magnetic interference (switching power supplies!).

Communication interference due to metallic surfaces

This product communicates wirelessly. Metallic surfaces can greatly reduce the range of the product.

- Do not mount or place the product on or near metallic surfaces.

NOTE

Intended use

SimonsVoss-products are designed exclusively for opening and closing doors and similar objects.

- Do not use SimonsVoss products for any other purposes.

Different times for G2 locks

The internal time unit of the G2 locks has a technical tolerance of up to ± 15 minutes per year.

- Regularly reprogram time-critical locking devices.

Qualifications required

The installation and commissioning requires specialized knowledge.

- Only trained personnel may install and commission the product.

Modifications or further technical developments cannot be excluded and may be implemented without notice.

The German language version is the original instruction manual. Other languages (drafting in the contract language) are translations of the original instructions.

Read and follow all installation, installation, and commissioning instructions. Pass these instructions and any maintenance instructions to the user.

3. Scope of delivery

- Digital Lever Cylinder AX
- 1 large washer
- 2 small washers
- 1 nut
- 1 spindle bushing
- 1 lever
- 1 hex nut
- 1 quick guide

4. Structure of Lever Cylinder AX

▣ See image 1

5. Installing the lever cylinder

✓ Open-ended/ring spanner SW22 available.
✓ Open-ended/ring spanner SW10 available.

1. Insert the Digital Lever Cylinder AX into the opening provided in the locker door.
   ▣ See image 2
2. Place the large round washer on the cylinder profile so that it is flush with the inner side of the locker door.
   ▣ See image 3
3. Place the nut on the cylinder profile and fasten it into place (SW22).
   ▣ See image 4
4. Place the small washer on the end of the cylinder profile.
   ▣ See image 5
5. Place the spindle bushing on the small washer.
   ▣ See image 6
6. Place the lever on the spindle bushing.
   ▣ See image 7
7. Place the second small washer on the lever.
   ▣ See image 8
8. Then fasten the hexagon nut onto the lever (SW10).
   ▣ See image 9

↳ Digital Lever Cylinder AX is fully installed.

6. Functional test

Perform a function test after each installation and each battery change.

✓ Assembly or battery change completed
✓ Digital Cylinder AX programmed
✓ At least one identification medium authorised

1. Pull hard on the electronic or mechanical thumb-turns.
2. Turn the electronic thumb-turns. The Digital Cylinder AX the AX locking cylinder must not be tight, nor rotate the tappet.
3. Activate an authorised identification medium.
4. Check that the Digital Cylinder AX engages and pushes out the locking bit.

↳ Mounting or battery change successfully completed.

7. Battery replacement

NOTE

Maintaining the condition during battery replacement

The Digital Cylinder AX cannot engage or disengage without power supply. Therefore, while the batteries are removed, the Digital Cylinder AX retains its current locking status and its data status (programming and stored logs).

✓ Special tool available.

1. Align the thumb turn horizontally.
   ▣ See image 10
2. Attach the special tool.
   ▣ See image 11
3. Align the special tool so that the logo is parallel to the recess.
   ▣ See image 12
4. Hold the special tool and thumb turn cap firmly at the same time and turn them together 1-2° clockwise first and then counter-clockwise.
   ▣ See image 13
5. Remove the tool and cover.
   ▣ See image 14
6. Push the latch inward and open the battery cover.
   ▣ See image 15
7. Remove the batteries with the special magnetic tool.
   ▣ See image 16
8. Insert the new batteries (positive poles touching in the middle).
   ▣ See image 17
9. Close the battery cover.
   ↳ Cylinder signals the successful change with triple red flashing and beeping.
   ▣ See image 18
10. Put on the cover.

NOTE

Align the thumb-urn cover and thumb-turn using the triangles as shown in the graph.

▣ See image 19
▣ See image 20

11. Turn the cover clockwise.
    ▣ See image 21
    ↳ The cover snaps into place with one click.
12. Carry out a function test.

↳ Batteries are replaced.

8. Signalling

Signalling	Meaning
2× shortly before engaging (green)	Identification medium assumed, normal activation
1 x briefly (red)	Identification medium not authorised
1× briefly, 1× long (green)	Flip-flop mode: Engaged
1× long, 1× briefly (green)	Flip-flop mode: Disengaged
3× briefly after battery change (red)	Successful battery change
8× briefly before engaging (red)	Battery Warning Level 1
16× briefly before engaging (red)	Battery Warning Level 2

9. Technical specifications

Dimensions knob (Øxlength)	Ø 32 mm × 39.5 mm (electronic), Ø 32 mm × 37.5 mm (mechanical)
Weather protection	IP54 (standard), IP67 (.WP)
Temperature range (operation)	-25 °C to +65 °C (according to EN 15684)
Battery type	2x CR2450 3V (lithium) per reader thumb-turn, for battery thumb-turn: 6x
Approved battery manufacturers	Murata, Panasonic, Varta

Radio emissions	
15.25 kHz - 72.03 kHz	10 dBµA/m (3 m distance)
Only for item numbers: SV-Z5.*, SV-Z5.*LN*, MK-Z5.*, MK-Z5.*LN*, MK-Z5.*DM*, SV-Z5.*DM*	
13.560006 MHz - 13.560780 MHz	1.04 dBµA/m (3 m distance)
Only for item numbers: SI-Z5.*M.VCN*, SV-Z5.*, SV-Z5.*LN*, SI-Z5.*M.WO*, SV-Z5.*DM*	
868.000 MHz - 868.600 MHz / 869.700 MHz - 870.000 MHz	<25 mW ERP
Only for item numbers: SV-Z5.*LN*, SI-Z5.*M.WO*, MK-Z5.*LN*, MK-Z5.*DM*, SV-Z5.*DM*	
2402 MHz - 2480 MHz	2.5 mW

10. Declaration of conformity

The company SimonsVoss Technologies GmbH hereby declares that the articles (SI-Z5.*M.VCN*, SV-Z5.*, SV-Z5.*LN*, SI-Z5.*M.WO*, MK-Z5.*, MK-Z5.*LN*, MK-Z5.*DM*, SV-Z5.*DM*) comply with the following guidelines:

- 2014/53/EU -RED-
  or for the UK: UK statutory 2017 No. 1206 -Radio equipment-
- 2011/65/EU -RoHS-
  or for the UK: UK statutory 2012 No. 3032 -RoHS-

The full text of the EU Declaration of conformity is available at the following internet address: *www.simons-voss.com/en/certificates.html*.
The full text of the UK Declaration of conformity is available at the following internet address: *www.simons-voss.com/en/certificates.html*.

11. Help and other information

Information material/documents

https://www.simons-voss.com/en/documents.html

https://www.smartintego.com/int/home/infocenter/documentation

Software and drivers

https://www.simons-voss.com/en/service/software-downloads.html

Declarations of conformity

https://www.simons-voss.com/en/certificates.html

Declaration of conformity for 2014/53/EU

SimonsVoss Technologies GmbH hereby declares that the radio transmission device (SI-Z5.*M.VCN*, SV-Z5.*, SV-Z5.*LN*, SI-Z5.*M.WO*, MK-Z5.*, MK-Z5.*LN*, MK-Z5.*DM*, SV-Z5.*DM*) complies with the requirements stipulated in Directive 2014/53/EU.

You will find a full declaration of conformity for this product on the website:

https://www.simons-voss.com/en/certificates.html
▣ See image 22

Information on disposal

- Do not dispose the device (SI-Z5.*M.VCN*, SV-Z5.*, SV-Z5.*LN*, SI-Z5.*M.WO*, MK-Z5.*, MK-Z5.*LN*, MK-Z5.*DM*, SV-Z5.*DM*) in the household waste. Dispose of it at a collection point for electronic waste as per European Directive 2012/19/EU.
- Take the packaging to an environmentally responsible recycling point.
  ▣ See image 23

Information on disposal

- Do not dispose the device (SI-Z5.*M.VCN*, SV-Z5.*, SV-Z5.*LN*, SI-Z5.*M.WO*, MK-Z5.*, MK-Z5.*LN*, MK-Z5.*DM*, SV-Z5.*DM*) in the household waste. Dispose of it at a collection point for electronic waste as per European Directive 2012/19/EU.
- Take the packaging to an environmentally responsible recycling point.
  ▣ See image 24

Technical support

+49 (0) 89 / 99 228 333

Email

support-simonsvoss@allegion.com

si-support-simonsvoss@allegion.com

FAQs

https://faq.simons-voss.com/otrs/public.pl

SimonsVoss Technologies GmbH, Feringastr. 4, D-85774 Unterfoehring, Germany

FR: FRANÇAIS

1. Utilisation conforme

Vous pouvez monter le Digital Lever Cylinder AX (Z5) dans les trous en double D de Ø19×16 mm prévus à cet effet (par ex. dans les portes de casier) et l'intégrer dans un système de fermeture numérique.

2. Consignes de sécurité générales

Mot indicateur: Effets immédiats possibles du non-respect
AVERTISSEMENT: Mort ou blessure grave (possible, mais improbable)ATTENTION: Dommages matériels ou dysfonctionnements, NOTE: Peu ou pas

AVERTISSEMENT

Accès bloqué

Toute erreur de montage et/ou de programmation d'un composant peut bloquer l'accès par une porte. La société SimonsVoss Technologies GmbH décline toute responsabilité quant aux conséquences d'un accès bloqué, par exemple, accès pour les personnes blessées ou en danger, dommages matériels ou autres dommages !

Accès bloqué par la manipulation du produit

Si vous modifiez vous-même le produit, des dysfonctionnements peuvent se produire et l'accès peut être bloqué par une porte.

- Ne changer le produit que lorsque cela est nécessaire et de la manière décrite dans la documentation.

Ne pas saisir la pile. Risque de brûlures dues à des substances dangereuses

Ce produit contient des piles au lithium. En cas d'ingestion de la pile, de graves brûlures internes peuvent se produire sous deux heures et entraîner la mort.

1. Conservez les piles neuves et usagées hors de portée des enfants.
2. Si le compartiment à piles ne ferme pas correctement, cessez d'utiliser le produit et conservez-le hors de portée des enfants.
3. En cas de suspicion d'ingestion des piles ou si celles-ci se trouvent dans une partie quelconque de votre corps, consultez immédiatement un médecin.

Risque d'explosion dû à un type de batterie incorrect

L'insertion d'un mauvais type de batterie peut provoquer une explosion.

- Utilisez uniquement les piles indiquées dans les données techniques.

ATTENTION

Endommagement lié à une décharge électrostatique (DES) lorsque le boîtier est ouvert

Ce produit contient des composants électroniques susceptibles d'être endommagés par des décharges électrostatiques.

1. Utilisez du matériel de travail adapté à la DES (par ex. un bracelet de mise à la terre).
2. Reliez-vous à la terre avant de commencer les travaux pendant lesquels vous pouvez être en contact avec le système électronique. Saisissez pour cela des surfaces métalliques mises à la terre (par ex. huisseries de porte, conduites d'eau ou vannes de chauffage).

Endommagement lié à des liquides

Ce produit contient des composants électroniques et/ou mécaniques susceptibles d'être endommagés par tout type de liquide.

- Tenez les liquides à l'écart du système électronique.

Endommagement lié à des nettoyants agressifs

La surface de ce produit peut être endommagée par des nettoyants inappropriés.

- Utilisez exclusivement des nettoyants adaptés aux surfaces plastiques ou métalliques.

Endommagement lié à une action mécanique

Ce produit contient des composants électroniques susceptibles d'être endommagés par une action mécanique quelconque.

1. Évitez de toucher le système électronique.
2. Évitez toute autre action mécanique sur le système électronique.

Endommagement lié à une inversion de polarité

Ce produit contient des composants électroniques susceptibles d'être endommagés par une inversion de polarité de la source de tension.

- N'inversez pas la polarité de la source de tension (piles ou blocs d'alimentation).

Défaillance du fonctionnement liée à une perturbation radioélectrique

Dans certaines circonstances, ce produit peut subir l'influence de perturbations électromagnétiques ou magnétiques.

- Ne montez pas et ne placez pas le produit à proximité immédiate d'appareils pouvant générer des perturbations électromagnétiques ou magnétiques (alimentations à découpage !).

Défaillance de la communication liée à des surfaces métalliques

Ce produit communique sans fil. Les surfaces métalliques peuvent réduire considérablement le rayon d'action du produit.

- Ne montez pas et ne placez pas le produit sur ou à proximité de surfaces métalliques.

NOTE

Utilisation conforme aux dispositions

Les produits SimonsVoss sont exclusivement destinés à l'ouverture et la fermeture de portes et d'objets similaires.

- N'utilisez pas les produits SimonsVoss à d'autres fins.

Horaires différents pour les fermetures G2

L'unité de temps interne des fermetures G2 présente une tolérance technique pouvant atteindre ± 15 minutes par an.

Qualifications requises

L'installation et la mise en service nécessitent des connaissances spécialisées.

- Seul le personnel qualifié peut installer et mettre en service le produit.

Les modifications et nouveaux développements techniques ne peuvent pas être exclus et peuvent être mis en œuvre sans préavis.

La version allemande est le manuel d'instruction original. Les autres langues (rédaction dans la langue du contrat) sont des traductions des instructions originales.

Lisez et suivez toutes les instructions d'installation, d'installation et de mise en service. Transmettez ces instructions et toutes les instructions de maintenance à l'utilisateur.

3. Fourniture

- Digital Lever Cylinder AX
- 1 grande rondelle de calage
- 2 petites rondelles de calage
- 1 écrou
- 1 douille carrée
- 1 levier
- 1 écrou hexagonal
- 1 guide abrégé

4. Structure du cylindre à levier AX

▣ Voir l'image 1

5. Montage du cylindre à levier

✓ Clé à fourche/clé polygonale ouverture 22 mm disponible.
✓ Clé à fourche/clé polygonale ouverture 10 mm disponible.

1. Insérez le Digital Lever Cylinder AX dans l'ouverture prévue à cet effet dans la porte du casier.
   ▣ Voir l'image 2
2. Placez la grande rondelle de calage ronde sur le profil du cylindre de manière à ce qu'elle repose à plat sur la face intérieure de la porte du casier.
   ▣ Voir l'image 3
3. Insérez l'écrou sur le profil du cylindre et vissez-le fermement (ouverture 22 mm).
   ▣ Voir l'image 4
4. Placez la petite rondelle de calage sur l'extrémité du profil du cylindre.
   ▣ Voir l'image 5
5. Insérez la douille carrée sur la petite rondelle de calage.
   ▣ Voir l'image 6
6. Enfichez le levier sur la douille carrée.
   ▣ Voir l'image 7
7. Placez la deuxième petite rondelle de calage sur le levier.
   ▣ Voir l'image 8
8. Vissez ensuite l'écrou hexagonal sur le levier (ouverture 10 mm).
   ▣ Voir l'image 9

↳ Le montage du Digital Lever Cylinder AX est terminé.

6. Essai de fonctionnement

Après chaque montage et chaque remplacement de piles, effectuez un essai de fonctionnement.

✓ Le montage ou le remplacement de piles est terminé
✓ Le Digital Cylinder AX est programmé
✓ Au moins un support d'identification est autorisé

1. Tirez fermement sur les boutons électroniques ou mécaniques.
2. Tournez les boutons électroniques. Le Digital Cylinder AX ne doit pas être dur ni faire tourner le panneton.
3. Utilisez un support d'identification autorisé.
4. Vérifiez que le Digital Cylinder AX est accouplé et que le panneton de fermeture est sorti.

↳ Le montage ou le remplacement des piles a été correctement effectué.

7. Remplacement des piles

NOTE

Maintien de l'état pendant le remplacement des piles

Le Digital Cylinder AX ne peut pas être engagé ou désengagé sans alimentation électrique. Par conséquent, pendant que les piles sont retirées, le Digital Cylinder AX conserve son état de fermeture actuel et l'état des données (programmation et protocoles enregistrés).

✓ Outil spécial disponible.

1. Orientez la poignée horizontalement.
   ▣ Voir l'image 10
2. Mettez l'outil spécial en place.
   ▣ Voir l'image 11
3. Orientez l'outil spécial de manière que le logo soit parallèle à l'évidement.
   ▣ Voir l'image 12
4. Tenez fermement l'outil spécial et le cache de la poignée, puis faites tourner les deux d'abord de 1 à 2° dans le sens des aiguilles d'une montre, puis dans le sens inverse.
   ▣ Voir l'image 13
5. Retirez l'outil et le cache.
   ▣ Voir l'image 14
6. Poussez le bec de blocage vers l'intérieur et ouvrez le couvercle des piles.
   ▣ Voir l'image 15
7. Retirez les piles avec l'outil spécial magnétique.
   ▣ Voir l'image 16
8. Mettez des piles neuves (Pôle positif au centre).
   ▣ Voir l'image 17
9. Fermez le couvercle des piles.
   ↳ Le cylindre signale que le changement a réussi par un triple clignotement rouge et l'émission de bips.
   ▣ Voir l'image 18
10. Mettez le cache en place.

NOTE

Alignez le cache de la poignée et la poignée avec les triangles, comme l'indique le schéma.

▣ Voir l'image 19
▣ Voir l'image 20

11. Tournez le cache dans le sens horaire.
    ▣ Voir l'image 21
    ↳ Le cache s'enclenche avec un déclic.
12. Effectuez un essai de fonctionnement.

↳ Les piles sont changées.

8. Indication

Indication	Signification
2× court avant engagement (vert)	Support d'identification accepté, actionnement normal
1× courte (rouge)	Support d'identification non autorisé
1× court, 1× long (vert)	Mode FlipFlop : engagé
1× long, 1× court (vert)	Mode FlipFlop : désengagé
3× court après remplacement des piles (rouge)	Remplacement des piles effectué
8× court avant engagement (rouge)	Niveau d'avertissement des piles 1
16× court avant engagement (rouge)	Niveau d'avertissement des piles 2

9. Caractéristiques techniques

Bouton de dimensions (ØxL)	Ø 32 mm × 39,5 mm (électronique), Ø 32 mm × 37,5 mm (mécanique)
Classe de protection	IP54 (standard), IP67 (.WP)
Plage de température (fonctionnement)	-25 °C à +65 °C (selon DIN EN 15684)
Type des piles	2 piles CR2450 3 V (lithium) par bouton de lecture, pour piles boutons : 6x
Fabricants de piles autorisés	Murata, Panasonic, Varta

Émissions de radio	
15,25 kHz - 72,03 kHz	10 dBµA/m (distance 3 m)
Seulement pour les numéros d'article : SV-Z5.*, SV-Z5.*LN*, MK-Z5.*, MK-Z5.*LN*, MK-Z5.*DM*, SV-Z5.*DM*	
13,560006 MHz - 13,560780 MHz	1,04 dBµA/m (distance 3 m)
Seulement pour les numéros d'article : SI-Z5.*M.VCN*, SV-Z5.*, SV-Z5.*LN*, SI-Z5.*M.WO*, SV-Z5.*DM*	
868,000 MHz - 868,600 MHz / 869,700 MHz - 870,000 MHz	ERP <25 mW
Seulement pour les numéros d'article : SV-Z5.*LN*, SI-Z5.*M.WO*, MK-Z5.*LN*, MK-Z5.*DM*, SV-Z5.*DM*	
2402 MHz - 2480 MHz	2,5 mW

10. Déclaration de conformité

La société SimonsVoss Technologies GmbH déclare par la présente que les articles (SI-Z5.*M.VCN*, SV-Z5.*, SV-Z5.*LN*, SI-Z5.*M.WO*, MK-Z5.*, MK-Z5.*LN*, MK-Z5.*DM*, SV-Z5.*DM*) est conforme aux directives suivantes:

- 2014/53/EU -RED-
  ou pour UK : UK statutory 2017 No. 1206 -Radio equipment- (équipement radio)
- 2011/65/UE -RoHS-
  ou pour UK : UK statutory 2012 No. 3032 -RoHS-

Le texte intégral de la déclaration de conformité CE est disponible à l'adresse Internet suivante : *www.simons-voss.com/fr/certificats.html*.
Le texte intégral de la déclaration de conformité UK est disponible à l'adresse Internet suivante : *www.simons-voss.com/fr/certificats.html*.

11. Aide et autres informations

Documentation/documents

https://www.simons-voss.com/fr/documents.html

https://www.smartintego.com/fr/home/infocenter/documentations

Logiciels et pilotes

https://www.simons-voss.com/fr/telechargements/telechargements-de-logiciels.html

Déclarations de conformité

https://www.simons-voss.com/fr/certificats.html

Déclaration de conformité relative à la directive 2014/53/UE

Par la présente, SimonsVoss Technologies GmbH certifie que l'appareil de transmission radio (SI-Z5.*M.VCN*, SV-Z5.*, SV-Z5.*LN*, SI-Z5.*M.WO*, MK-Z5.*, MK-Z5.*LN*, MK-Z5.*DM*, SV-Z5.*DM*) répond aux attentes de la Directive 2014/53/UE.

Vous pouvez consulter la déclaration de conformité dans sa totalité sur la page d'accueil :

https://www.simons-voss.com/fr/certificats.html
▣ Voir l'image 22

Informations sur l'elimination

- Ne jetez pas l'appareil (SI-Z5.*M.VCN*, SV-Z5.*, SV-Z5.*LN*, SI-Z5.*M.WO*, MK-Z5.*, MK-Z5.*LN*, MK-Z5.*DM*, SV-Z5.*DM*) avec vos ordures ménagères mais dans un point de collecte communal pour appareils électriques et appareils spéciaux conformément à la directive européenne 2012/19/UE.
- Recyclez l'emballage d'une manière écologique.
  ▣ Voir l'image 23

Informations sur l'elimination

- Ne jetez pas l'appareil (SI-Z5.*M.VCN*, SV-Z5.*, SV-Z5.*LN*, SI-Z5.*M.WO*, MK-Z5.*, MK-Z5.*LN*, MK-Z5.*DM*, SV-Z5.*DM*) avec vos ordures ménagères mais dans un point de collecte communal pour appareils électriques et appareils spéciaux conformément à la directive européenne 2012/19/UE.
- Recyclez l'emballage d'une manière écologique.
  ▣ Voir l'image 24

Assistance technique

+49 (0) 89 / 99 228 333

E-Mail

support-simonsvoss@allegion.com

si-support-simonsvoss@allegion.com

FAQ

https://faq.simons-voss.com/otrs/public.pl

SimonsVoss Technologies GmbH, Feringastr. 4, D-85774 Unterfoehring, Allemagne

NL: NEDERLANDS

1. Voorgeschreven gebruik

U kunt Digital Lever Cylinder AX (Z5) in daarvoor bestemde dubbele D-gaten met Ø19×16 mm (bijv. in lockerdeuren) inbouwen en in een digitaal sluitsysteem integreren.

2. Algemene veiligheidsinstructies

Signaalwoord: Mogelijke onmiddellijke gevolgen van niet-naleving

WAARSCHUWING: Dood of ernstig letsel (mogelijk, maar onwaarschijnlijk)LET OP: Materiële schade of storing, OPMERKING: Laag of nee

WAARSCHUWING

Geblokkeerde toegang

Door foutief geïnstalleerde en/of geprogrammeerde componenten kan de doorgang door een deur geblokkeerd blijven. Voor gevolgen van een geblokkeerde toegang tot gewonden of personen in gevaar, materiële of andere schade, is SimonsVoss Technologies GmbH niet aansprakelijk.

Geblokkeerde toegang als gevolg van manipulatie van het product

Als u het product zelf wijzigt, kunnen er storingen optreden en kan de toegang worden geblokkeerd door een deur.

- Vervang het product alleen wanneer dat nodig is en op de manier die in de documentatie wordt beschreven.

Batterijen niet inslikken. Verbrandingsgevaar door gevaarlijke stoffen

Dit product bevat lithium-knoopcellen. Als de knoopcel wordt ingeslikt, kunnen ernstige inwendige brandwonden optreden die binnen slechts twee uur de dood veroorzaken.

1. Houd nieuwe en gebruikte batterijen buiten bereik van kinderen.
2. Als het batterijvak niet goed sluit, mag u het product niet meer gebruiken en moet u het uit de buurt van kinderen houden.
3. Als u denkt dat batterijen zijn ingeslikt of in een ander lichaamsdeel terecht zijn gekomen, moet u onmiddellijk medische hulp inroepen.

Explosiegevaar door verkeerd type batterij

Het plaatsen van het verkeerde type batterij kan een explosie veroorzaken.

- Gebruik alleen de in de technische gegevens vermelde batterijen.

LET OP

Schade door elektrostatische ontlading (ESD) wanneer de behuizing open is

Dit product heeft elektronische componenten die kunnen worden beschadigd door een elektrostatische ontlading.

1. Maak gebruik van ESD-conforme materialen (bijv. aardingsarmband).
2. Zorg dat u geaard bent voor werkzaamheden waarbij u met de elektronica in contact kunt komen. Gebruik hiervoor geaarde metalen oppervlakken (bijv. Deurposten, waterleidingen of verwarmingsbuizen).

Beschadiging door vloeistoffen

Dit product heeft elektronische en/of mechanische componenten die kunnen worden beschadigd door elk type vloeistof.

- Houd vloeistoffen uit de buurt van de elektronica.

Beschadiging door bijtende reinigingsmiddelen

Het oppervlak van dit product kan worden beschadigd door ongeschikte reinigingsmiddelen.

- Maak uitsluitend gebruik van reinigingsmiddelen die geschikt zijn voor kunststof of metalen oppervlakken.

Beschadiging door mechanische impact

Dit product heeft elektronische componenten die kunnen worden beschadigd door elk type mechanische impact.

1. Vermijd dat u de elektronica aanraakt.
2. Vermijd ook andere mechanische impact op de elektronica.

Beschadiging door verwisseling van de polariteit

Dit product bevat elektronische componenten die door verwisseling van de polariteit van de voedingsbron beschadigd kunnen worden.

- Verwissel de polariteit van de voedingsbron niet (batterijen of netadapters).

Storing van het gebruik door verbroken verbinding

Dit product kan onder bepaalde omstandigheden beïnvloed worden door elektromagnetische of magnetische storingen.

- Monteer of plaats het product niet direct in de buurt van apparaten die elektromagnetische of magnetische storingen kunnen veroorzaken (stroomschakelaars!).

Storing van de communicatie door metalen oppervlakken

Dit product communiceert draadloos. Metalen oppervlakken kunnen het zendbereik van het product aanzienlijk verminderen.

- Monteer of plaats het product niet op of in de buurt van metalen oppervlakken.

OPMERKING

Beoogd gebruik

SimonsVoss-producten zijn uitsluitend bedoeld voor het openen en sluiten van deuren en vergelijkbare voorwerpen.

- Gebruik SimonsVoss-producten niet voor andere doeleinden.

Afwijkende tijden bij G2-sluitelementen

De interne tijdeenheid van de G2-sluitelementen heeft een technische tolerantie tot ± 15 minuten per jaar.

- Programmeer tijdkritische sluitelementen geregeld opnieuw.

Kwalificaties vereist

De installatie en inbedrijfstelling vereist gespecialiseerde kennis. Alleen getraind personeel mag het product installeren en in bedrijf stellen.

Aanpassingen of nieuwe technische ontwikkelingen kunnen niet uitgesloten worden en worden gerealiseerd zonder aankondiging.

De Duitse taalversie is de originele handleiding. Andere talen (opstellen in de contracttaal) zijn vertalingen van de originele instructies.

Lees en volg alle installatie-, installatie- en inbedrijfstellingsinstructies. Geef deze instructies en eventuele onderhoudsinstructies door aan de gebruiker.

3. Leveromvang

- Digital Lever Cylinder AX
- 1 grote vulring
- 2 kleine vulringen
- 1 moer
- 1 vierkantbus
- 1 hendel
- 1 zeskantmoer
- 1 beknopte handleiding

4. Opbouw hevelcilinder AX

▣ Zie afbeelding 1

5. Hevelcilinder monteren

✓ Steek-/ringsleutel SW22 beschikbaar.

✓ Steek-/ringsleutel SW10 beschikbaar.

1. Steek de Digital Lever Cylinder AX in de daarvoor bestemde opening van de lockerdeur.
   ▣ Zie afbeelding 2
2. Steek de grote ronde vulring zo op het cilinderprofiel dat deze vlak tegen de binnenkant van de lockerdeur ligt.
   ▣ Zie afbeelding 3
3. Steek de moer op het cilinderprofiel en schroef deze vast (SW22).
   ▣ Zie afbeelding 4
4. Steek de kleine vulring op het uiteinde van het cilinderprofiel.
   ▣ Zie afbeelding 5
5. Steek de vierkantbus op de kleine vulring.
   ▣ Zie afbeelding 6
6. Steek de hendel op de vierkantbus.
   ▣ Zie afbeelding 7
7. Plaats de tweede kleine vulring op de hendel.
   ▣ Zie afbeelding 8
8. Schroef vervolgens de zeskantmoer op de hendel (SW10).
   ▣ Zie afbeelding 9

↳ Digital Lever Cylinder AX is volledig gemonteerd.

6. Functietest

Voer na iedere montage en na elke batterijvervanging een functietest uit.

✓ Montage of batterijvervanging voltooid

✓ Digital Cylinder AX geprogrammeerd

✓ Minstens één identificatiemedium bevoegd

1. Trek stevig aan de elektronische of mechanische knoppen.
2. Draai aan de elektronisch knoppen. De Digital Cylinder AX mag niet zwaar lopen of zonder de meenemer draaien.
3. Activeer een bevoegd identificatiemedium.
4. Controleer of de Digital Cylinder AX geactiveerd is en de meenemer naar buiten duwt.

↳ Montage of batterijvervanging geslaagd.

7. Batterijvervanging

OPMERKING

Behoud van de status tijdens het vervangen van de batterij

De Digital Cylinder AX kan zonder voeding niet vrijschakelen of uitkoppelen. Terwijl de batterijen gedemonteerd zijn, behoudt de Digital Cylinder AX dan ook zijn actuele status en de bewaarde data (programmering en opgeslagen protocollen).

✓ Speciaal gereedschap beschikbaar.

1. Richt de knop horizontaal uit.
   ▣ Zie afbeelding 10
2. Plaats het speciale gereedschap.
   ▣ Zie afbeelding 11
3. Zet het speciale gereedschap dusdanig op de knop dat het logo parallel is met de inkeping.
   ▣ Zie afbeelding 12
4. Houd het speciale gereedschap en het knopkapje tegelijkertijd vast en draai ze allebei eerst 1-2º rechtsom en vervolgens linksom weg.
   ▣ Zie afbeelding 13
5. Neem het gereedschap en de kap weg.
   ▣ Zie afbeelding 14
6. Duw de sluitpen naar binnen en maak de afdekking van het batterijvak open.
   ▣ Zie afbeelding 15
7. Verwijder de batterijen met het speciale magnetische gereedschap.
   ▣ Zie afbeelding 16
8. Plaats de nieuwe batterijen (Positieve pool in het midden).
   ▣ Zie afbeelding 17
9. Sluit de afdekking van het batterijvak.
   ↳ De cilinder geeft door drie keer rood te knipperen en te piepen aan dat het vervangen geslaagd is.
   ▣ Zie afbeelding 18
10. Breng het kapje aan.

OPMERKING

Richt het knopkapje en de knop met behulp van de driehoek uit zoals hier grafisch weergegeven is.

▣ Zie afbeelding 19
▣ Zie afbeelding 20

11. Draai het kapje rechtsom.
    ▣ Zie afbeelding 21
    ↳ Het kapje klikt hoorbaar vast.
12. Voer een functietest uit.

↳ De batterijen zijn vervangen.

8. Signalering

Signalering	Betekenis
2× kort voor het op scherp zetten (groen)	Identificatiemedium geaccepteerd, normale activering
1× kort (rood)	Identificatiemedium niet bevoegd
1× kort, 1× lang (groen)	FlipFlop-modus: Geactiveerd
1× lang, 1× kort (groen)	FlipFlop-modus: Inactief
3× kort na batterijvervanging (rood)	Batterijvervanging geslaagd
8× kort voor het op scherp zetten (rood)	Batterij-alarmniveau 1
16× kort voor het op scherp zetten (rood)	Batterij-alarmniveau 2

9. Technische gegevens

Afmetingen knop (Ø×L)	Ø 32 mm x 39,5 mm (elektronisch), Ø 32 mm x 37,5 mm (mechanisch)
Beschermingsklasse	IP54 (standaard), IP67 (.WP)
Temperatuurbereik (in bedrijf)	-25 ºC tot +65 ºC (volgens DIN EN 15684)
Soort batterij	2x CR2450 3V (lithium) per leesknop, bij batterijknop: 6x
Toegelaten batterij marken	Murata, Panasonic, Varta
Radio-emissies	
15,25 kHz – 72,03 kHz Alleen voor artikelnummers: SV-Z5.*, SV-Z5.*LN*, MK-Z5.*, MK-Z5.*LN*, MK-Z5.*DM*, SV-Z5.*DM*	10 dBµA/m (3 m afstand)
13,560006 MHz – 13,560780 MHz Alleen voor artikelnummers: SI-Z5.*M.VCN*, SV-Z5.*, SV-Z5.*LN*, SI-Z5.*M.WO*, SV-Z5.*DM*	1,04 dBµA/m (3 m afstand)
868,000 MHz - 868,600 MHz / 869,700 MHz - 870,000 MHz Alleen voor artikelnummers: SV-Z5.*LN*, SI-Z5.*M.WO*, MK-Z5.*LN*, MK-Z5.*DM*, SV-Z5.*DM*	<25 mW ERP
2402 MHz – 2480 MHz	2,5 mW

10. Verklaring van overeenstemming

Het bedrijf SimonsVoss Technologies GmbH verklaart dat de artikelen (SI-Z5.*M.VCN*, SV-Z5.*, SV-Z5.*LN*, SI-Z5.*M.WO*, MK-Z5.*, MK-Z5.*LN*, MK-Z5.*DM*, SV-Z5.*DM*) voldoen aan de volgende richtlijnen:

- 2014/53/EU -RED-
  of voor de UK: UK wettelijk 2017 Nr. 1206 -Radioapparatuur-
- 2011/65/EU -RoHS-
  of voor de UK: UK wettelijk 2012 Nr. 3032 -RoHS-

De volledige tekst van de EU-conformiteitsverklaring is beschikbaar op het volgende internetadres: *www.simons-voss.com/nl/certificaten.html*.
De volledige tekst van de UK-conformiteitsverklaring is beschikbaar op het volgende internetadres: *www.simons-voss.com/nl/certificaten.html*.

11. Hulp en verdere informatie

Informatiemateriaal/documenten

https://www.simons-voss.com/nl/documenten.html

https://www.smartintego.com/int/home/infocenter/documentation

Software en drivers

https://www.simons-voss.com/nl/support/software-downloads.html

Conformiteitsverklaringen

https://www.simons-voss.com/nl/certificaten.html

Conformiteitsverklaring bij 2014/53/EU

Hiermee verklaart SimonsVoss Technologies GmbH dat het zendapparaat (SI-Z5.*M.VCN*, SV-Z5.*, SV-Z5.*LN*, SI-Z5.*M.WO*, MK-Z5.*, MK-Z5.*LN*, MK-Z5.*DM*, SV-Z5.*DM*) voldoet aan de vereisten van Richtlijn 2014/53/EU.

Een volledige conformiteitsverklaring vindt u op de homepage:

https://www.simons-voss.com/nl/certificaten.html

▣ Zie afbeelding 22

Informatie over verwijdering

- Voer het apparaat (SI-Z5.*M.VCN*, SV-Z5.*, SV-Z5.*LN*, SI-Z5.*M.WO*, MK-Z5.*, MK-Z5.*LN*, MK-Z5.*DM*, SV-Z5.*DM*) niet af als huishoudelijk afval, maar overeenkomstig de Europese Richtlijn 2012/19/EU bij een gemeentelijke inzamelpunt voor speciaal elektrotechnisch afval.
- Voer de verpakking af naar een instantie voor milieuvriendelijke recycling.
  ▣ Zie afbeelding 23

Informatie over verwijdering

- Voer het apparaat (SI-Z5.*M.VCN*, SV-Z5.*, SV-Z5.*LN*, SI-Z5.*M.WO*, MK-Z5.*, MK-Z5.*LN*, MK-Z5.*DM*, SV-Z5.*DM*) niet af als huishoudelijk afval, maar overeenkomstig de Europese Richtlijn 2012/19/EU bij een gemeentelijke inzamelpunt voor speciaal elektrotechnisch afval.
- Voer de verpakking af naar een instantie voor milieuvriendelijke recycling.
  ▣ Zie afbeelding 24

Technische Support

+49 (0) 89 / 99 228 333

E-mail

support-simonsvoss@allegion.com

si-support-simonsvoss@allegion.com

FAQ

https://faq.simons-voss.com/otrs/public.pl

SimonsVoss Technologies GmbH, Feringastr. 4, 85774 Unterföhring, Duitsland

IT: ITALIANO

1. Utilizzo conforme

È possibile montare il Digital Lever Cylinder AX (Z5) nei fori doppia D previsti allo scopo con Ø19×16 mm (ad es. nelle porte degli armadietti) e integrarlo in un sistema di chiusura digitale.

2. Avvisi di sicurezza generali

Parola segnale: Possibili effetti immediati di non conformità

AVVERTENZA: Morte o lesioni gravi (possibili, ma improbabili)AVVISO: Danni materiali o malfunzionamento, NOTA: Basso o no

AVVERTENZA

Accesso bloccato

Con componenti montati e/o programmati in modo difettoso, l'accesso attraverso una porta può restare bloccato. La SimonsVoss Technologies GmbH non risponde delle conseguenze di un accesso bloccato, per esempio nel caso si debba accedere a persone ferite o in pericolo, di danni a cose o altri danni!

Accesso bloccato tramite manipolazione del prodotto

Se si modifica il prodotto da solo, possono verificarsi malfunzionamenti e l'accesso attraverso una porta può essere bloccato.

- Modificare il prodotto solo quando necessario e solo nel modo descritto nella documentazione.

Non ingerire la batteria. Pericolo di ustioni dovute a sostanze pericolose

Questo prodotto contiene batterie a bottone al litio. Se la batteria a bottone viene inghiottita, possono verificarsi gravi ustioni interne nel giro di sole due ore che possono causare la morte.

1. Conservare le batterie nuove e usate lontano dalla portata dei bambini.
2. Se il vano batteria non si chiude in modo sicuro, interrompere l'uso del prodotto e tenerlo lontano dalla portata dei bambini.
3. Se pensate che le batterie siano state inghiottite o si trovino in una qualsiasi parte del vostro corpo, rivolgetevi immediatamente a un medico.

Pericolo di esplosione a causa di un tipo di batteria non corretto

L'inserimento del tipo di batteria sbagliato può causare un'esplosione.

- Utilizzare solo le batterie specificate nei dati tecnici.

AVVISO

Danni dovuti a scariche elettrostatiche (ESD) quando l'alloggiamento è aperto

Il presente prodotto contiene componenti elettronici che potrebbero subire danni in conseguenza di scariche elettrostatiche.

1. Utilizzare materiali di lavori conformi ai requisiti ESD (ad es. fascetta antistatica al polso).
2. Effettuare la messa a terra dell'operatore prima di eseguire lavori in cui è possibile entrare in contatto con parti elettroniche. A tale scopo, toccare una superficie metallica opportunamente messa a terra (ad es. telaio porta, tubi dell'acqua o valvole di riscaldamento).

Danni dovuti a fluidi

Il presente prodotto contiene componenti elettronici e/o meccanici che potrebbero subire danni dovuti a liquidi di qualunque tipo.

- Tenere i componenti elettronici lontani da liquidi.

Danni dovuti a detergenti aggressivi

La superficie di questo prodotto può essere danneggiata da detergenti non idonei.

- Utilizzare esclusivamente detergenti adatti a superfici in plastica o metallo.

Danni dovuti a effetti meccanici

Il presente prodotto contiene componenti elettronici che potrebbero subire danni dovuti a effetti meccanici di qualunque tipo.

1. Evitare di toccare le parti elettroniche.
2. Evitare ulteriori effetti meccanici sulle parti elettroniche.

Danni dovuti all'inversione di polarità

Questo prodotto contiene componenti elettronici che possono essere danneggiati dall'inversione di polarità della sorgente di tensione.

- Non invertire la polarità della sorgente di tensione (batterie o alimentatori).

Funzionamento disturbato a causa di interferenze radioelettriche

Questo prodotto potrebbe essere influenzato da disturbi elettromagnetici o magnetici.

- Non montare o posizionare il prodotto direttamente accanto a dispositivi che possono causare interferenze elettromagnetiche o magnetiche (alimentatori switching!).

Interferenze nella comunicazione dovute a superfici metalliche

Questo prodotto comunica in modalità wireless. Le superfici metalliche possono ridurre significativamente la portata del prodotto.

- Non montare o posizionare il prodotto sopra o vicino a superfici metalliche.

NOTA

Uso conforme

I prodotti SimonsVoss sono concepiti esclusivamente per l'apertura e la chiusura di porte e oggetti simili.

- Non utilizzare i prodotti SimonsVoss per altri scopi.

Tempi diversi per chiusure G2

L'unità temporale interna delle chiusure G2 è tecnicamente vincolata a una tolleranza fino a ± 15 minuti all'anno.

Qualifiche richieste

L'installazione e la messa in servizio richiedono conoscenze specialistiche.

- Solo personale qualificato può installare e mettere in servizio il prodotto.

Non si escludono modifiche o perfezionamenti tecnici, anche senza preavviso.

La versione in lingua tedesca è il manuale di istruzioni originale. Altre lingue (redazione nella lingua del contratto) sono traduzioni delle istruzioni originali.

Leggere e seguire tutte le istruzioni di installazione, installazione e messa in servizio. Passare queste istruzioni e tutte le istruzioni di manutenzione all'utente.

3. Dotazione

- Digital Lever Cylinder AX
- 1 rondella grande
- 2 rondelle piccole
- 1 dado
- 1 boccola quadra
- 1 leva
- 1 dado esagonale
- 1 guida breve

4. Struttura cilindro a leva AX

▣ Vedere illustrazione 1

5. Montaggio del cilindro a leva

✓ Disponibile chiave a forchetta/chiave ad anello SW22.

✓ Disponibile chiave a forchetta/chiave ad anello SW10.

1. Inserire il Digital Lever Cylinder AX nell'apertura prevista della porta dell'armadietto.
   ▣ Vedere illustrazione 2
2. Applicare la rondella grande tonda sul profilo del cilindro, in modo che questa aderisca al lato interno della porta dell'armadietto.
   ▣ Vedere illustrazione 3
3. Applicare il dado sul profilo del cilindro e avvitarlo saldamente (SW22).
   ▣ Vedere illustrazione 4
4. Applicare la rondella piccola all'estremità del profilo del cilindro.
   ▣ Vedere illustrazione 5
5. Inserire la boccola quadra sulla rondella piccola.
   ▣ Vedere illustrazione 6
6. Applicare la leva sulla boccola quadra.
   ▣ Vedere illustrazione 7
7. Applicare la seconda rondella piccola sulla leva.
   ▣ Vedere illustrazione 8
8. Avvitare quindi il dado esagonale sulla leva (SW10).
   ▣ Vedere illustrazione 9

↳ Il Digital Lever Cylinder AX è completamente montato.

6. Test di funzionamento

Procedere a un test funzionale dopo ogni montaggio e ogni cambio di batteria.

✓ Montaggio o cambio batterie concluso

✓ Digital Cylinder AX programmato

✓ Almeno un supporto di identificazione autorizzato

1. Tirare con forza dai pomoli, elettronico o meccanico.
2. Ruotare i pomoli elettronici. Il Digital Cylinder AX non deve muoversi con difficoltà o ruotare il nottolino.
3. Operare con un supporto di identificazione autorizzato.
4. Verificare se il Digital Cylinder AX si è innestato e spinge all'esterno l'ingegno di chiusura.

↳ Montaggio o cambio batteria eseguito con successo

7. Cambio batterie

NOTA

Mantenimento dello stato durante il cambio della batteria

Digital Cylinder AX non può accoppiarsi o disaccoppiarsi senza alimentazione elettrica. Mentre le batterie vengono rimosse, Digital Cylinder AX mantiene quindi il suo attuale stato di chiusura e lo stato dei dati (programmazione e protocolli memorizzati).

✓ Utensile speciale disponibile.

1. Allineare il pomolo in orizzontale.
   ▣ Vedere illustrazione 10
2. Fissare l'utensile speciale.
   ▣ Vedere illustrazione 11
3. Allineare l'utensile speciale in modo che il logo sia parallelo alla scanalatura.
   ▣ Vedere illustrazione 12
4. Afferrare l'utensile speciale e il cappuccio del pomolo contemporaneamente e ruotarli entrambi insieme prima in senso orario di 1-2º e poi in senso antiorario.
   ▣ Vedere illustrazione 13
5. Rimuovere l'utensile e il cappuccio.
   ▣ Vedere illustrazione 14
6. Spingere all'interno il nasello di scatto e aprire il coperchio del vano batterie.
   ▣ Vedere illustrazione 15
7. Estrarre le batterie con lo speciale attrezzo magnetico.
   ▣ Vedere illustrazione 16
8. Inserire le nuove batterie (Poli positivi al centro).
   ▣ Vedere illustrazione 17
9. Chiudere il coperchio del vano batterie.
   ↳ Il cilindro segnala l'avvenuta sostituzione con triplo lampeggio rosso e segnale acustico.
   ▣ Vedere illustrazione 18
10. Infilare il cappuccio.

NOTA

Allineare il cappellotto del pomolo e il pomolo con l'ausilio del triangolo, come indicato nell'illustrazione grafica.

▣ Vedere illustrazione 19
▣ Vedere illustrazione 20

11. Rotare il cappuccio in senso orario.
    ▣ Vedere illustrazione 21
    ↳ Il cappellotto scatta con un clic.
12. Procedere a un test funzionale.

↳ Le batterie sono sostituite.

8. Segnalazione

Segnalazione	Significato
2× brevemente prima dell'innesto (verde)	Supporto di identificazione accettato, azionamento normale
1× corto (rosso)	Supporto d'identificazione non autorizzato
1× breve, 1× lungo (verde)	Modalità Flipflop: Innestata
1× lungo, 1× breve (verde)	Modalità Flipflop: disaccoppiato
3× brevemente dopo il cambio batterie (rosso)	Cambio batteria effettuato con successo
8× brevemente prima dell'innesto (rosso)	Livello di avviso batteria 1
16× kurz vor Einkuppeln (rot)	Livello di avviso batteria 2

9. Dati tecnici

Dimensioni manopola (ØxL)	Ø 32 mm × 39,5 mm (elettronico), Ø 32 mm × 37,5 mm (meccanico)
Grado di protezione	IP54 (Standard), IP67 (.WP)
Range di temperature (Funzionamento)	da -25 ºC a +65 ºC (secondo DIN EN 15684)
Tipo batteria	2x CR2450 3V (litio) per pomolo di lettura, con pomolo a batteria: 6x
Produttori di batterie approvati	Sony, Panasonic, Varta
Emissioni radio	
15,25 kHz - 72,03 kHz Solo per i codici articolo: SV-Z5.*, SV-Z5.*LN*, MK-Z5.*, MK-Z5.*LN*, MK-Z5.*DM*, SV-Z5.*DM*	10 dBµA/m (3 m di distanza)
13,560006 MHz - 13,560780 MHz Solo per i codici articolo: SI-Z5.*M.VCN*, SV-Z5.*, SV-Z5.*LN*, SI-Z5.*M.WO*, SV-Z5.*DM*	1,04 dBµA/m (3 m di distanza)
868,000 MHz - 868,600 MHz / 869,700 MHz - 870,000 MHz Solo per i codici articolo: SV-Z5.*LN*, SI-Z5.*M.WO*, MK-Z5.*LN*, MK-Z5.*DM*, SV-Z5.*DM*	<25 mW ERP
2402 MHz - 2480 MHz	2,5 mW

10. Dichiarazione di conformità

Het bedrijf SimonsVoss Technologies GmbH verklaart hierbij dat de artikelen (SI-Z5.*M.VCN*, SV-Z5.*, SV-Z5.*LN*, SI-Z5.*M.WO*, MK-Z5.*, MK-Z5.*LN*, MK-Z5.*DM*, SV-Z5.*DM*) voldoet aan de volgende richtlijnen:

- 2014/53/UE -RED-
  o per il Regno Unito: Normativa del Regno Unito 2017 n. 1206 -Apparecchiature radio-
- 2011/65/UE -RoHS-
  o per il Regno Unito: Normativa del Regno Unito 2012 n. 3032 -RoHS-

Il testo integrale della dichiarazione di conformità UE è disponibile al seguente indirizzo Internet: *www.simons-voss.com/it/certificati.html*.
Il testo integrale della dichiarazione di conformità UK è disponibile al seguente indirizzo Internet: *www.simons-voss.com/it/certificati.html*.

11. Supporto e ulteriori informazioni

Materiale informativo/Documenti

https://www.simons-voss.com/it/documenti.html

https://www.smartintego.com/int/home/infocenter/documentation

Software e driver

https://www.simons-voss.com/it/assistenza/download-software.html

Dichiarazioni di conformità

https://www.simons-voss.com/it/certificati.html

Dichiarazione di conformità relativa a 2014/53/UE

Con la presente SimonsVoss Technologies GmbH dichiara che il dispositivo di radiotrasmissione (SI-Z5.*M.VCN*, SV-Z5.*, SV-Z5.*LN*, SI-Z5.*M.WO*, MK-Z5.*, MK-Z5.*LN*, MK-Z5.*DM*, SV-Z5.*DM*) è conforme ai requisiti della direttiva 2014/53/UE.

La versione completa della dichiarazione di conformità è riportata nella homepage:

https://www.simons-voss.com/it/certificati.html

▣ Vedere illustrazione 22

Informazioni sullo smaltimento

- Il dispositivo (SI-Z5.*M.VCN*, SV-Z5.*, SV-Z5.*LN*, SI-Z5.*M.WO*, MK-Z5.*, MK-Z5.*LN*, MK-Z5.*DM*, SV-Z5.*DM*) non va smaltito fra i rifiuti domestici, ma conferito presso un centro di raccolta comunale per rifiuti elettronici speciali in conformità con la Direttiva Europea 2012/19/UE.
- Conferire l'imballaggio presso un punto di raccolta ai fini del riciclaggio ecologico.
  ▣ Vedere illustrazione 23

Informazioni sullo smaltimento

- Il dispositivo (SI-Z5.*M.VCN*, SV-Z5.*, SV-Z5.*LN*, SI-Z5.*M.WO*, MK-Z5.*, MK-Z5.*LN*, MK-Z5.*DM*, SV-Z5.*DM*) non va smaltito fra i rifiuti domestici, ma conferito presso un centro di raccolta comunale per rifiuti elettronici speciali in conformità con la Direttiva Europea 2012/19/UE.
- Conferire l'imballaggio presso un punto di raccolta ai fini del riciclaggio ecologico.
  ▣ Vedere illustrazione 24

Supporto tecnico

+49 (0) 89 / 99 228 333

E-mail

support-simonsvoss@allegion.com

si-support-simonsvoss@allegion.com

FAQ

https://faq.simons-voss.com/otrs/public.pl

SimonsVoss Technologies GmbH, Feringastr. 4, D-85774 Unterfoehring, Germania

DA: DANSK

1. Tilsigtet brug

Du kan montere Digital Lever Cylinder AX (Z5) i de dobbelte D-huller med Ø19×16 mm, der er beregnet til dette formål (f.eks. i skabslåger), og integrere den i et digitalt låsesystem.

2. Generelle sikkerhedshenvisninger

Signalord: Mulige direkte virkninger i tilfælde af manglende overholdelse

ADVARSEL: Død eller alvorlig personskade (muligt, men usandsynligt)OPMÆRKSOMHED: Materiel skade eller fejlfunktion, BEMÆRK: Lidt eller ingen

ADVARSEL

Spærret adgang

Hvis komponenter er fejlagtigt monteret og/eller programmeret, kan adgang til en dør forblive spærret. For følgeskader, der skyldes spærret adgang, fx til personer, der er sårede eller i fare, tingsskader eller andre skader, hæfter SimonsVoss Technologies GmbH ikke!

Blokeret adgang gennem manipulation af produktet

Hvis du selv ændrer produktet, kan der opstå funktionsfejl, og adgang via en dør kan blokeres.

- Modificer kun produktet, når det er nødvendigt, og kun på den måde, der er beskrevet i dokumentationen.

Batteri må ikke indtages. Forbrændingsfare på grund af farlige stoffer

Dette produkt indeholder litium-knapceller. Hvis knapcellen sluges, kan det medføre alvorlige indre forbrændinger inden for to timer og dødsfald.

1. Opbevar nye og brugte batterier uden for børns rækkevidde.
2. Hvis batterirummet ikke kan lukkes ordentligt, må produktet ikke længere benyttes, og det opbevares uden for børns rækkevidde.
3. Hvis du tror, at batterier er blevet slugt eller befinder sig i en legemsdel, skal du straks søge lægehjælp.

Eksplosionsfare på grund af forkert batteritype

Isætning af den forkerte batteritype kan resultere i en eksplosion.

- Brug kun de batterier, der er specificeret i de tekniske data.

OPMÆRKSOMHED

Beskadigelse på grund af elektrostatisk afladning (ESD) med huset åbent

Dette produkt indeholder elektroniske komponenter, som kan blive beskadiget på grund af elektrostatisk afladning.

1. Brug ESD-beskyttede arbejdsmaterialer (f.eks. jordforbindelsesbånd).
2. Opret jordforbindelse før arbejde, hvor du kan komme i kontakt med elektronikken. Indfat i denne forbindelse jordforbundne metaloverflader (f.eks. dørkarme, vandrør eller varmeventiler).

Beskadigelse på grund af væske

Dette produkt indeholder elektroniske og/eller mekaniske komponenter, som kan blive beskadiget på grund af alle typer væsker.

- Hold væsker væk fra elektronikken.

Beskadigelse på grund af aggressive rengøringsmidler

Produktets overflade kan blive beskadiget på grund af uegnede rengøringsmidler.

- Brug kun rengøringsmidler, der er velegnede til kunststof- og metaloverflader.

Beskadigelse på grund af mekanisk påvirkning

Dette produkt indeholder elektroniske komponenter, som kan blive beskadiget på grund af alle typer mekanisk påvirkning.

1. Undgå at berøre elektronikken.
2. Undgå at udsætte elektronikken for andre mekaniske påvirkninger.

Beskadigelse på grund af fejltilslutning

Dette produkt indeholder elektroniske komponenter, som kan blive beskadiget på grund af fejltilslutning af spændingskilden.

- Sørg for ikke at fejltilslutte spændingskilden (batterier eller netdele).

Driftsforstyrrelse på grund af radiostøj

Dette produkt kan under visse omstændigheder påvirkes af elektromagnetiske eller magnetiske forstyrrelser.

- Montér eller anbring ikke produktet umiddelbart i nærheden af enheder, som kan medføre elektromagnetiske eller magnetiske forstyrrelser (strømforsyninger!).

Kommunikationsfejl på grund af metaloverflader

Dette produkt kommunikerer trådløst. Metaloverflader kan reducere produktets rækkevidde væsentligt.

- Montér eller anbring ikke produktet på eller i nærheden af metaloverflader.

BEMÆRK

Korrekt anvendelse

SimonsVoss-produkter er kun beregnet til åbning og lukning af døre og sammenlignelige genstande.

- Anvend ikke SimonsVoss-produkter til andre formål.

Afvigende tidspunkter ved G2-lukninger

Den interne tidsenhed ved G2-lukninger har en teknisk betinget tolerance på op til ± 15 minutter om året.

Krævede kvalifikationer

Installation og idriftsættelse kræver specialiseret viden.

- Kun uddannet personale må installere og idriftsætte produktet.

Ændringer eller tekniske videreudviklinger kan ikke udelukkes og kan foretages uden forudgående varsel.

Den tyske sprogversion er den originale brugsanvisning. Andre sprog (udkast på kontraktsproget) er oversættelser af de originale instruktioner.

Læs og følg alle installations-, installations- og idriftsættelsesinstruktioner. Overfør disse instruktioner og eventuel vedligeholdelsesinstruktion til brugeren.

3. Leveringsomfang

- Digital Lever Cylinder AX
- 1 stor afstandsskive
- 2 små afstandsskiver
- 1 møtrik
- 1 firkantet bøsning
- 1 håndtag
- 1 sekskantmøtrik
- 1 kvickguide

4. Opbygning af håndtagscylinder AX

▣ Se billede 1

5. Montering af håndtagscylinder

✓ SW22 gaffelnøgle/ringnøgle tilgængelig.

✓ SW10 gaffelnøgle/ringnøgle tilgængelig.

1. Stik Digital Lever Cylinder AX ind i den åbning, der er i skabsdøren.
   ▣ Se billede 2
2. Stik den store runde skive på cylinderprofilen, så den flugter med indersiden af skabsdøren.
   ▣ Se billede 3
3. Sæt møtrikken på cylinderprofilen, og skru den fast (SW22).
   ▣ Se billede 4
4. Placér den lille skive på enden af cylinderprofilen.
   ▣ Se billede 5
5. Skub den firkantede bøsning på den lille skive.
   ▣ Se billede 6
6. Skub håndtaget ind på den firkantede bøsning.
   ▣ Se billede 7
7. Placér den anden lille skive på håndtaget.
   ▣ Se billede 8
8. Skru derefter sekskantmøtrikken på håndtaget (SW10).
   ▣ Se billede 9

↳ Digital Lever Cylinder AX er nu monteret.

6. Funktionstest

Udfør en funktionstest efter hver montage og hvert batteriskift.

✓ Montage eller batteriskift udført

✓ Digital Cylinder AX programmeret

✓ Mindst et identifikationsmedium berettiget

1. Træk kraftigt i de elektroniske eller mekaniske knopgreb.
2. Drej på de elektroniske knopgreb. Digital Cylinder AX må ikke være stram eller dreje medbringeren.
3. Aktivér et berettiget identifikationsmedium.
4. Kontrollér, om Digital Cylinder AX er indkoblet og trykker låsekammen ud.

↳ Montage eller batteriskift udført succesfuldt.

7. Batteriskift

BEMÆRK

Bevaring af tilstand under batteriskift

Digital Cylinder AX kan ikke koble ind eller ud uden strømforsyning. Mens batterierne er afmonterede, bevarer Digital Cylinder AX derfor sin aktuelle låsetilstand og sin datatilstand (programmering og lagrede protokoller).

✓ Anvend specialværktøj.

1. Ret knoppen op vandret.
   ▣ Se billede 10
2. Anbring specialværktøjet.
   ▣ Se billede 11
3. Vend specialværktøjet, så logoet er parallelt med udsparingen.
   ▣ Se billede 12
4. Hold fast i specialværktøjet og knopkappen samtidigt, og drej begge først 1-2º med uret og derefter væk imod uret.
   ▣ Se billede 13
5. Træk værktøjet og kappen af.
   ▣ Se billede 14
6. Tryk låsehagen indad, og åbn dækslet til batterirummet.
   ▣ Se billede 15
7. Tag batterierne ud med det magnetiske specialværktøj.
   ▣ Se billede 16
8. Sæt de nye batterier i (Positive poler ligger i midten).
   ▣ Se billede 17
9. Luk dækslet til batterirummet.
   ↳ Cylinder signalerer, at skiftet lykkes ved at blinke rødt tre gange og bippe.
   ▣ Se billede 18
10. Montér kappen.

BEMÆRK

Ret knopkappen og knoppen op ved hjælp af trekanterne som vist grafisk.

▣ Se billede 19
▣ Se billede 20

11. Drej kappen med uret.
    ▣ Se billede 21
    ↳ Kappen går hørbart i hak.
12. Udfør en funktionstest.

↳ Batterierne er skiftet.

8. Signalering

Signalering	Betydning
2× kort før indkobling (grøn)	Identifikationsmedium accepteret, normal betjening
1× kort (rød)	Identifikationsmedium ikke berettiget
1× kort, 1× lang (grøn)	Flipflop-modus: Indkoblet
1× lang, 1× kort (grøn)	Flipflop-modus: Udkoblet
3× kort efter batteriskift (rød)	Batteriskift succesfuldt
8× kort før indkobling (rød)	Batteriadvarsel 1
16× kort før indkobling (rød)	Batteriadvarsel 2

9. Tekniske data

Dimensioner knop (ØxL)	Ø 32 mm × 39,5 mm (elektronisk), Ø 32 mm × 37,5 mm (mekanisk)
Kapslingsklasse	IP54 (standard), IP67 (.WP)
Driftstemperatur	-25 ºC til +65 ºC (i henhold til DIN EN 15684)
Batteri type	2x CR2450 3V (litium) pr. læseknop, ved batteriknop: 6x
Godkendte batteriproducenter	Murata, Panasonic, Varta

Radio emissions	
15,25 kHz - 72,03 kHz Kun for artikelnumre: SV-Z5.*, SV-Z5.*LN*, MK-Z5.*, MK-Z5.*LN*, MK-Z5.*DM*, SV-Z5.*DM*	10 dBµA/m (3 m afstand)
13,560006 MHz - 13,560780 MHz Kun for artikelnumre: SI-Z5.*M.VCN*, SV-Z5.*, SV-Z5.*LN*, SI-Z5.*M.WO*, SV-Z5.*DM*	1,04 dBµA/m (3 m afstand)
868,000 MHz - 868,600 MHz / 869,700 MHz - 870,000 MHz Kun for artikelnumre: SV-Z5.*LN*, SI-Z5.*M.WO*, MK-Z5.*LN*, MK-Z5.*DM*, SV-Z5.*DM*	<25 mW ERP
2402 MHz - 2480 MHz	2,5 mW

10. Overensstemmelseserklæring

Hermed erklærer SimonsVoss Technologies GmbH at varen (SI-Z5.*M.VCN*, SV-Z5.*, SV-Z5.*LN*, SI-Z5.*M.WO*, MK-Z5.*, MK-Z5.*LN*, MK-Z5.*DM*, SV-Z5.*DM*) overholder følgende retningslinjer:

- 2014/53/EU -RED-
  eller for Storbritannien: UK lovbekendtgørelse 2017 nr. 1206 -Radioudstyr-
- 2011/65/EU -RoHS-
  eller for Storbritannien: UK lovbekendtgørelse 2012 nr. 3032 -RoHS-

Den fulde ordlyd af EU-overensstemmelseserklæringen er tilgængelig på følgende internetadresse: *www.simons-voss.com/dk/certifikater.html*.
Den fulde ordlyd af UK-overensstemmelseserklæringen er tilgængelig på følgende internetadresse: *www.simons-voss.com/dk/certifikater.html*.

11. Hjælp og flere oplysninger

Infomateriale/dokumenter

https://www.simons-voss.com/dk/dokumenter.html

https://www.smartintego.com/int/home/infocenter/documentation

Software og drivere

https://www.simons-voss.com/dk/support/software-downloads.html

Overensstemmelseserklæringer

https://www.simons-voss.com/dk/certifikater.html

Overensstemmelseserklæring for 2014/53/EU

SimonsVoss Technologies GmbH erklærer herved, at (SI-Z5.*M.VCN*, SV-Z5.*, SV-Z5.*LN*, SI-Z5.*M.WO*, MK-Z5.*, MK-Z5.*LN*, MK-Z5.*DM*, SV-Z5.*DM*) radiotransmissionsanlægget opfylder kravene i direktiv 2014/53/EU.

En fuldstændig overensstemmelseserklæring findes på hjemmeside:

https://www.simons-voss.com/dk/certifikater.html

▣ Se billede 22

Oplysninger om bortskaffelse

- Enheden (SI-Z5.*M.VCN*, SV-Z5.*, SV-Z5.*LN*, SI-Z5.*M.WO*, MK-Z5.*, MK-Z5.*LN*, MK-Z5.*DM*, SV-Z5.*DM*) må ikke bortskaffes med husholdningsaffaldet, men skal afleveres på den kommunale affaldsplads, jf. det europæiske direktiv 2012/19/EU.
- Aflever emballagen til miljørigtig genanvendelse.
  ▣ Se billede 23

Oplysninger om bortskaffelse

- Enheden (SI-Z5.*M.VCN*, SV-Z5.*, SV-Z5.*LN*, SI-Z5.*M.WO*, MK-Z5.*, MK-Z5.*LN*, MK-Z5.*DM*, SV-Z5.*DM*) må ikke bortskaffes med husholdningsaffaldet, men skal afleveres på den kommunale affaldsplads, jf. det europæiske direktiv 2012/19/EU.
- Aflever emballagen til miljørigtig genanvendelse.
  ▣ Se billede 24

Teknisk support

+49 (0) 89 / 99 228 333

e-mail

support-simonsvoss@allegion.com

si-support-simonsvoss@allegion.com

FAQ

https://faq.simons-voss.com/otrs/public.pl

SimonsVoss Technologies GmbH, Feringastr. 4, D-85774 Unterföhring, Tyskland

SV: SVENSK

1. Avsedd användning

Det går att montera Digital Lever Cylinder AX (Z5) i avsedda dubbel D-hål med Ø19×16 mm (till exempel i skåpdörrar) och ansluta till ett digitalt låssystem.

2. Allmänna säkerhetsanvisningar

Signalord: Eventuella omedelbara effekter av bristande efterlevnad

VARNING: Död eller allvarlig skada (möjligt, men osannolikt)OBS: Skador på egendom eller fel, INFO: Låg eller ingen

VARNING

Tillgång spärrad

Felaktigt installerade och/eller programmerade komponenter kan leda till att dörrar spärras. SimonsVoss Technologies GmbH ansvarar inte för konsekvenserna av felaktig installation såsom spärrat tillträde till skadade personer eller personer i risksituationer, materiella skador eller andra typer av skador.

Blockerad åtkomst genom manipulering av produkten

Om du ändrar produkten på egen hand kan fel uppstå och åtkomst via en dörr kan blockeras.

- Ändra endast produkten vid behov och endast på det sätt som beskrivs i dokumentationen.

Svälj inte batteriet. Risk för brännskador på grund av farliga ämnen.

Den här produkten innehåller litiumknappcellsbatterier. Om man råkar svälja ett knappcellsbatteri kan allvarliga inre brännskador uppstå inom bara två timmar vilket i sin tur kan leda till döden.

1. Förvara nya och förbrukade batterier utom räckhåll för barn.
2. Upphör att använda produkten och förvara den utom räckhåll för barn om batterilocket inte går att stänga ordentligt.
3. Uppsök omedelbart läkare om du misstänker att batterier har svalts eller befinner sig i någon kroppsdel.

Explosionsrisk på grund av felaktig batterityp

Att sätta i fel typ av batteri kan leda till en explosion.

- Använd endast de batterier som anges i de tekniska data.

OBS

Skador på grund av elektrostatisk urladdning (ESD) när höljet är öppet

Den här produkten innehåller elektroniska komponenter som kan skadas av elektrostatiska urladdningar.

1. Använd alltid ESD-anpassat arbetsmaterial (t.ex. jordningsarmband).
2. Jorda dig före alla arbeten där du kan komma i kontakt med elektronik. Det gör du genom att fatta tag i en jordad metallyta (såsom dörrkarmar, vattenrör eller värmeventiler).

Skada på grund av vätskor

Den här produkten innehåller elektroniska och/eller mekaniska komponenter som kan skadas av alla typer av vätskor.

- Låt inte elektroniken komma i kontakt med vätskor.

Skada på grund av aggressiva rengöringsmedel

Ytan på den här produkten kan skadas om olämpliga rengöringsmedel används.

- Använd endast rengöringsmedel som lämpar sig för plast- och metallytor.

Skada på grund av mekanisk påverkan

Den här produkten innehåller elektroniska komponenter som kan skadas av alla typer av mekanisk påverkan.

1. Undvik att vidröra elektroniken.
2. Undvik annan mekanisk påverkan på elektroniken.

Skada på grund av polvändning

Den här produkten innehåller elektroniska komponenter som kan skadas på grund av polvändning i spänningskällan.

- Vänd inte spänningskällans poler (batterier resp. nätdelar).

Driftstörning på grund av radiostörning

Den här produkten kan i vissa fall påverkas av elektromagnetiska eller magnetiska störningar.

- Produkten ska inte monteras eller placeras i omedelbar närhet av utrustning som kan orsaka elektromagnetiska eller magnetiska störningar (switchade nätaggregat!).

Kommunikationsstörning på grund av metallytor

Den här produkten kommunicerar trådlöst. Metallytor kan minska produktens räckvidd avsevärt.

- Produkten ska inte monteras eller placeras på eller i närheten av metallytor.

INFO

Avsedd användning

SimonsVoss-produkter är uteslutande avsedda för öppning och stängning av dörrar och liknande.

- Använd inte SimonsVoss-produkter för andra syften.

Avvikande tider vid G2-lås

G2-låsens interna tidsenhet har en tekniskt betingad tolerans på upp till ± 15 minuter per år.

- Programmera regelbundet om tidskritiska lås.

Kvalifikationer krävs

Installation och idrifttagning kräver specialiserad kunskap.

- Endast utbildad personal får installera och driftsätta produkten.

Ändringar eller teknisk vidareutveckling kan inte uteslutas och kan komma att genomföras utan föregående meddelande om detta.

Den tyska språkversionen är den ursprungliga bruksanvisningen. Andra språk (utarbetande på kontraktsspråket) är översättningar av originalinstruktionerna.

Läs och följ alla installations-, installations- och driftsinstruktioner. Skicka dessa instruktioner och alla underhållsinstruktioner till användaren.

3. Leveransomfång

- Digital Lever Cylinder AX
- 1 stor bricka
- 2 små brickor
- 1 mutter
- 1 fyrkantshylsa
- 1 spak
- 1 sexkantmutter
- 1 snabbguide

4. Konstruktion spakcylinder AX

▣ Se bild 1

5. Montera spakcylinder

✓ U-/ringnyckel SW22 finns.

✓ U-/ringnyckel SW10 finns.

1. Sätt i Digital Lever Cylinder AX i den avsedda öppningen i skåpdörren.
   ▣ Se bild 2
2. Sätt den stora runda brickan på cylinderprofilen så att den ligger plant mot skåpdörrens insida.
   ▣ Se bild 3
3. Sätt muttern på cylinderprofilen och skruva fast den (SW22).
   ▣ Se bild 4
4. Sätt fast den lilla brickan på änden av cylinderprofilen.
   ▣ Se bild 5
5. Sätt fyrkantshylsan på den lilla brickan.
   ▣ Se bild 6
6. Sätt spaken på fyrkantshylsan.
   ▣ Se bild 7
7. Sätt den andra lilla brickan på spaken.
   ▣ Se bild 8
8. Skruva därefter fast sexkantmuttern på spaken (SW10).
   ▣ Se bild 9

↳ Digital Lever Cylinder AX är färdigmonterad.

6. Funktionstest

Utför ett funktionstest efter varje montering och varje batteribyte.

✓ Montering respektive batteribyte slutfört

✓ Digital Cylinder AX är programmerad.

✓ Minst ett identifikationsmedium behörigt

1. Dra kraftigt i de elektroniska och mekaniska knopparna.
2. Vrid de elektroniska knopparna. Digital Cylinder AX får inte vara trög eller vrida medbringaren.
3. Använd ett behörigt identifikationsmedium.
4. Kontrollera om Digital Cylinder AX har kopplat in och trycker ut låsbiten.

↳ Montering respektive batteribyte är slutfört.

7. Batteribyte

INFO

Bibehålla status vid batteribyte

Digital Cylinder AX kan inte kopplas till och från utan strömförsörjning. När batterierna är demonterade behåller Digital Cylinder AX därför sin aktuella lås- och datastatus (programmering och sparade loggar).

✓ Specialverktyg finns.

1. Rikta in knoppen horisontellt.
   ▣ Se bild 10
2. Sätt på specialverktyget.
   ▣ Se bild 11
3. Rikta in specialverktyget så att logotypen är parallell med ursparingen.
   ▣ Se bild 12
4. Håll fast specialverktyget och knopplocket och vrid dem båda tillsammans, först 1–2º medurs och sedan bort moturs.
   ▣ Se bild 13
5. Dra bort verktyget och kåpan.
   ▣ Se bild 14
6. Tryck spärren inåt och öppna locket till batterifacket.
   ▣ Se bild 15
7. Ta ur batterierna med det magnetiska specialverktyget.
   ▣ Se bild 16
8. Sätt i nya batterier (Positiv pol i mitten).
   ▣ Se bild 17
9. Stäng locket till batterifacket.
   ↳ Cylindern signalerar att batteribytet är klart genom att blinka rött och pipa tre gånger.
   ▣ Se bild 18
10. Sätt på kåpan.

INFO

Rikta knoppkåpan och knoppen enligt grafiken med hjälp av trekanten.

▣ Se bild 19
▣ Se bild 20

11. Vrid kåpan medurs.
    ▣ Se bild 21
    ↳ Kåpan hakar i med ett klick.
12. Utför ett funktionstest.

↳ Batterierna är bytta.

8. Signalering

Signalering	Betydelse
2× kort före inkoppling (grön)	Identifikationsmedium godkänt, normal manövrering
1× kort (röd)	Identifikationsmedium saknar behörighet
1× kort, 1× lång (grön)	Flipflop-läge: Inkopplat
1× lång, 1× kort (grön)	Flipflop-läge: Urkopplat
3× kort efter batteribyte (röd)	Batteribyte klart
8× kort före inkoppling (röd)	Batterivarningsnivå 1
16× kort före inkoppling (röd)	Batterivarningsnivå 2

9. Tekniska data

Mått vred (ØxL)	Ø 32 mm × 39,5 mm (elektronisk), Ø 32 mm × 37,5 mm (mekanisk)
Skyddsklass	IP54 (standard) , IP67 (.WP)
Temperaturområde (Drift)	-25 ºC till +65 ºC (enligt DIN EN 15684)
Batterityp	2× CR2450 3V (litium) per läsknopp, för batteriknopp: 6x
Godkända batteritillverkare	Murata, Panasonic, Varta
Utsläpp radio	
15,25 kHz–72,03 kHz Endast för artikelnummer: SV-Z5.*, SV-Z5.*LN*, MK-Z5.*, MK-Z5.*LN*, MK-Z5.*DM*, SV-Z5.*DM*	10 dBµA/m (3 m avstånd)
13,560006 MHz–13,560780 MHz Endast för artikelnummer: SI-Z5.*M.VCN*, SV-Z5.*, SV-Z5.*LN*, SI-Z5.*M.WO*, SV-Z5.*DM*	1,04 dBµA/m (3 m avstånd)
868,000 MHz - 868,600 MHz / 869,700 MHz - 870,000 MHz Endast för artikelnummer: SV-Z5.*LN*, SI-Z5.*M.WO*, MK-Z5.*LN*, MK-Z5.*DM*, SV-Z5.*DM*	<25 mW ERP
2402 MHz–2480 MHz	2,5 mW

10. Försäkran om överensstämmelse

Härí förklarar SimonsVoss Technologies GmbH att varan (SI-Z5.*M.VCN*, SV-Z5.*, SV-Z5.*LN*, SI-Z5.*M.WO*, MK-Z5.*, MK-Z5.*LN*, MK-Z5.*DM*, SV-Z5.*DM*) uppfyller följande riktlinjer:

- 2014/53/EU -RED-
  eller för Storbritannien: Förenade kungarikets lag 2017 nr 1206 -Radioutrustning-
- 2011/65/EU -RoHS-
  eller för Storbritannien: Förenade kungarikets lag 2012 nr 3032 -RoHS-

Den fullständiga texten till EU-försäkran om överensstämmelse finns på följande internetadress: *www.simons-voss.com/se/certifikat.html*.
Den fullständiga texten till UK-försäkran om överensstämmelse finns på följande internetadress: *www.simons-voss.com/se/certifikat.html*.

11. Hjälp och ytterligare information

Infomaterial/dokument

https://www.simons-voss.com/se/dokument.html

https://www.smartintego.com/int/home/infocenter/documentation

Programvara och drivrutiner

https://www.simons-voss.com/se/support/nerladdning-av-programvara.html

Försäkringar om överensstämmelse

https://www.simons-voss.com/se/certifikat.html

Försäkran om överensstämmelse enligt 2014/53/EU

SimonsVoss Technologies GmbH försäkrar härmed att radioöverföringsutrustningen (SI-Z5.*M.VCN*, SV-Z5.*, SV-Z5.*LN*, SI-Z5.*M.WO*, MK-Z5.*, MK-Z5.*LN*, MK-Z5.*DM*, SV-Z5.*DM*) uppfyller kraven i Europaparlamentets och rådets direktiv 2014/53/EU.

En fullständig försäkran om överensstämmelse för denna produkt finns på webbplats:

https://www.simons-voss.com/se/certifikat.html

▣ Se bild 22

Informationen är öppen

- Produkten (SI-Z5.*M.VCN*, SV-Z5.*, SV-Z5.*LN*, SI-Z5.*M.WO*, MK-Z5.*, MK-Z5.*LN*, MK-Z5.*DM*, SV-Z5.*DM*) får inte slängas i hushållssoporna utan ska lämnas in på en kommunal uppsamlingsplats för elektriskt och elektroniskt avfall i enlighet med direktiv 2012/19/EU.
- Avfallshantera förpackningsmaterial på ett miljövänligt sätt.
  ▣ Se bild 23

Avfallshantering

- Produkten (SI-Z5.*M.VCN*, SV-Z5.*, SV-Z5.*LN*, SI-Z5.*M.WO*, MK-Z5.*, MK-Z5.*LN*, MK-Z5.*DM*, SV-Z5.*DM*) får inte slängas i hushållssoporna utan ska lämnas in på en kommunal uppsamlingsplats för elektriskt och elektroniskt avfall i enlighet med direktiv 2012/19/EU.
- Avfallshantera förpackningsmaterial på ett miljövänligt sätt.
  ▣ Se bild 24

Teknisk support

+49 (0) 89 / 99 228 333

support-simonsvoss@allegion.com

si-support-simonsvoss@allegion.com

FAQ

https://faq.simons-voss.com/otrs/public.pl

SimonsVoss Technologies GmbH, Feringastr. 4, D-85774 Unterföhring, Tyskland